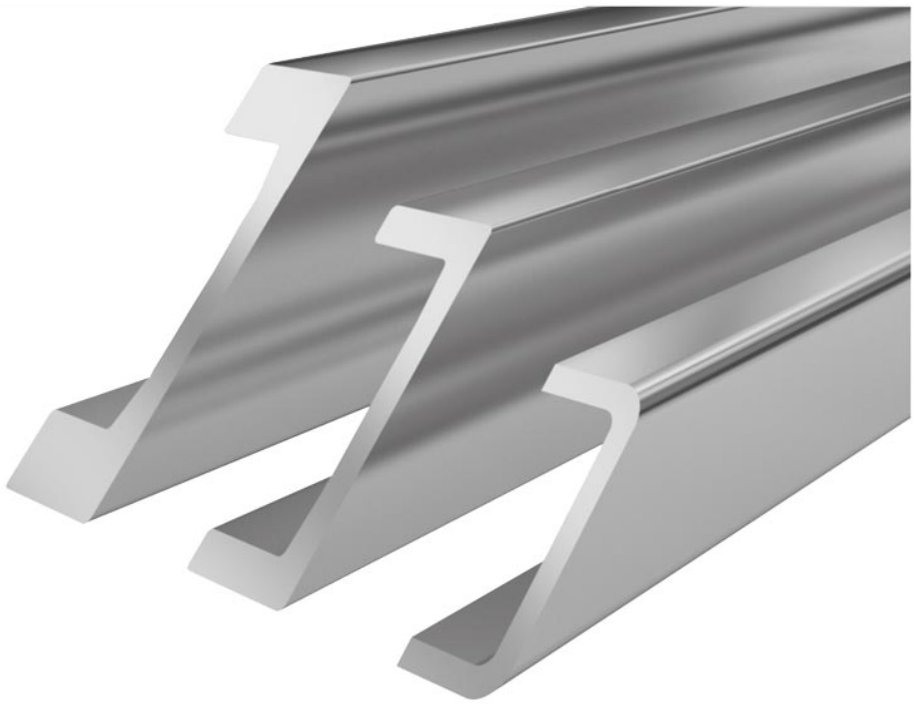

Свойства материала Standard U-profile **Standard 3 NbV**

- Hot rolled profile in sandblasted version.
- Профиль изготовлен из высококачественной стали S450 J2 mod.
- Большая грузоподъемность с новой серией NBV
- Production-related straightness ± 1,0 mm/meter.
- This profile is availiable as fine straightened style on request (± 0,3 mm per meter)
- L_{max} = максимальная длина 12m

Technical drawing **Standard 3 NbV**

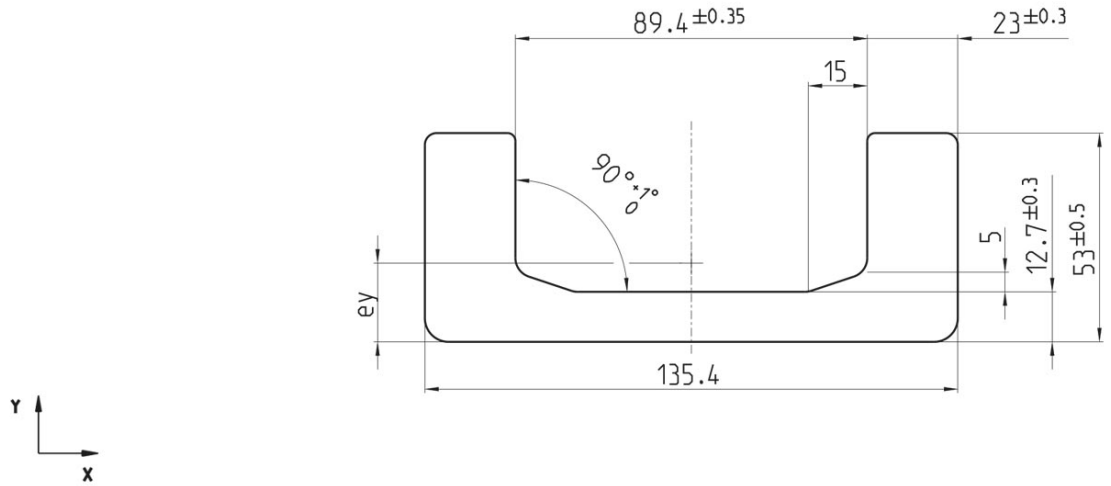

*Точность при выравнии профиля с допустимой погрешностью составляет ± 0,3 мм/м при стандарте ± 1,0 мм/м.

copyright © 2026 by WINKEL GmbH | 75428 Illingen | Am Illinger Eck 7
Telefon: +49 7042-8250-0 | Fax: +49 7042-23 888 | komponentenanfrage@winkel.de



Моменты сопротивления **Standard 3 NbV**

Артикул	m kg/m	A cm²	Ix cm⁴	Wx cm³	Iy cm⁴	Wy cm³	ey cm	L_{max} in m
113.013.000	28,6	36,20	89,20	27,10	860,40	127,10	2,00	12

m = масса, **A** = поверхность, **Ix** = момент на поверхности, **Wx** = момент сопротивления, **Iy** = момент на поверхности, **Wy** = момент сопротивления , **ey** = расстояние от оси Y , L_{max} = максимальная длина

WINKEL U-Profiles with 30% increased load capacity

- higher load capacity at same sizes by using profiles with steelgrade S450 J2 mod.
- choice of smaller sizes (price advantage)
- higher resistance against wear out effects

Comparison S355 J2 - S450 J2 mod.

замечание: Yield point 1 is only valid for flange thickness < 20 mm, yield point 2 is only valid for flange thickness > 20 mm.

Because of micro alloying with Vanadium and/or Niobium the steel grade S450J2 mod. has a significantly higher tensile and yield strength and a more fine-grained structure than the customary steel grade S355 J2. In consequence of this and due to a stronger limitation of the elements P and S the steel shows a higher resistance to brittle fracture. Related to this is an increased bearing pressure which is shown by the diagram below.

Load capacity of radial bearings in comparison:



copyright © 2026 by WINKEL GmbH | 75428 Illingen | Am Illinger Eck 7
Telefon: +49 7042-8250-0 | Fax: +49 7042-23 888 | komponentenanfrage@winkel.de

Instructional Video

Fine straightening to U profiles



copyright © 2026 by WINKEL GmbH | 75428 Illingen | Am Illinger Eck 7
Telefon: +49 7042-8250-0 | Fax: +49 7042-23 888 | komponentenanfrage@winkel.de

Matching Clampflange: **KF 3**

Товарный номер 290.006.000

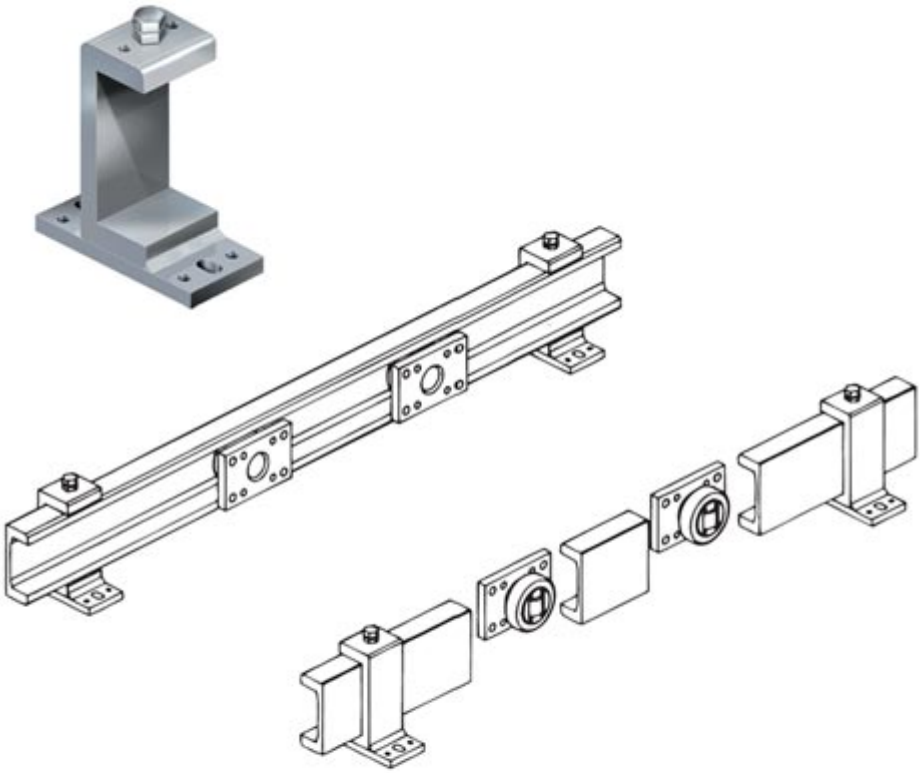

Технические размеры **Зажимный фланец KF 3**

H	B	L	S	J	e	g	t	a1	b1	d1	d2	d3	e1	M	Вес кг
175,0	80	160	15	137,5	46,9	66,2	16,2	130	60	6	13	18	33,1	M 12x35	4,30

H = Высота зажимного профиля, **B** = Ширина зажимного фланца, **L** = Длина зажимного фланца, **S** = Толщина монтажного фланца, **g** = Ширина зажимного профиля, **t** = Толщина зажимного профиля, **a1** = Расстояние до отверстия под штифт, **b1** = Расстояние до отверстия под штифт, **d1** = Диаметр отверстия под штифт, **d2** = Ширина продолговатого отверстия, **d3** = Длина продолговатого отверстия, **e1** = Расстояние до отверстия под штифт, **M** = Резьба

copyright © 2026 by WINKEL GmbH | 75428 Illingen | Am Illinger Eck 7
Telefon: +49 7042-8250-0 | Fax: +49 7042-23 888 | komponentenanfrage@winkel.de