Свойства материала Тип PG 8 NbV

- Профиль изготовлен из высококачественной стали S450 J2 mod.
- Пескоструйная обработка профиля и тонкая правка ± 0,3 мм / л.м.
- Большая грузоподъемность с новой серией NBV
- L_{max} = максимальная длина 12m

Technical drawing **PG 8 NbV**

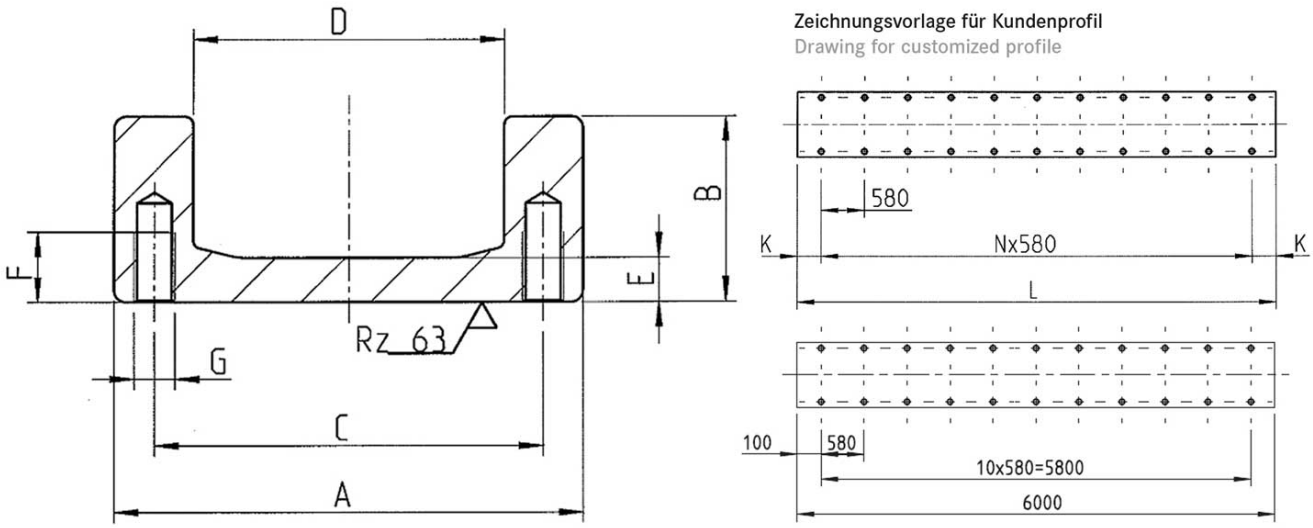

Размеры **PG 8 NbV**

A ± 2.1 [mm]	B ± 2.2 [mm]	C [mm]	D ± 0.7 [mm]	E [mm]	F [mm]	G	L_{max} in m
252,5	87,0	217,0	181,1	16,4	40,0	M20	12

A = Общая высота ± толерантность, **B** = Общая ширина ± толерантность, **C** = Упорный роликовый подшипник, **D** = Секционные размеры ролика ± толерантность, **E** = Ширина планки, **F** = Глубина резьбового отверстия, **G** = Резьба, L_{max} = максимальная длина

copyright © 2026 by WINKEL GmbH | 75428 Illingen | Am Illinger Eck 7
Telefon: +49 7042-8250-0 | Fax: +49 7042-23 888 | komponentenanfrage@winkel.de