

Свойства материала Тип PG 4 NbV

- Профиль изготовлен из высококачественной стали S450 J2 mod.
- Пескоструйная обработка профиля и тонкая правка ± 0,3 мм / л.м.
- Большая грузоподъемность с новой серией NBV
- L_{max} = максимальная длина 12m

Technical drawing **PG 4 NbV**

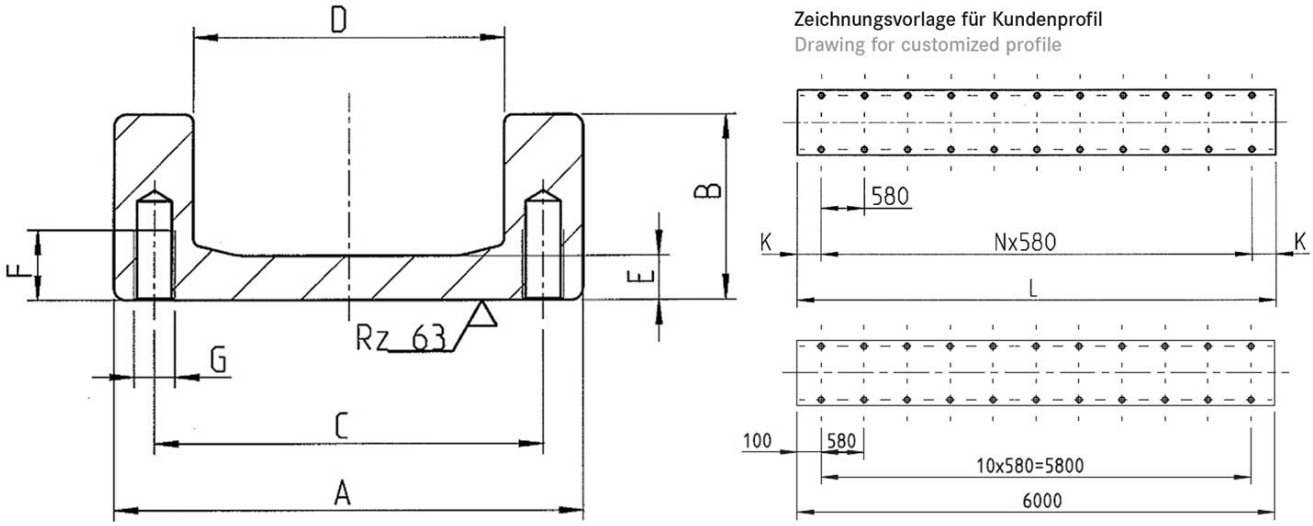

copyright © 2026 by WINKEL GmbH | 75428 Illingen | Am Illinger Eck 7
Telefon: +49 7042-8250-0 | Fax: +49 7042-23 888 | komponentenanfrage@winkel.de



Размеры PG 4 NbV

A $^{+1.8}_{-1.7}$ [mm]	B ± 1.5 [mm]	C [mm]	D ± 0.5 [mm]	E [mm]	F [mm]	G	L_{max} in m
157,2	59,0	134,6	108,4	11,8	20,0	M12	12

A = Общая высота ± толерантность, **B** = Общая ширина ± толерантность, **C** = Упорный роликовый подшипник, **D** = Секционные размеры ролика ± толерантность, **E** = Ширина планки, **F** = Глубина резьбового отверстия, **G** = Резьба, L_{max} = максимальная длина

Моменты сопротивления PG 4 NbV

Артикул	m kg/m	A cm²	Ix cm⁴	Wx cm³	Iy cm⁴	Wy cm³	ey cm
113.021.004	32,5	45,50	148,70	38,40	1.480,20	188,30	2,20

m = масса, **A** = поверхность, **Ix** = момент на поверхности, **Wx** = момент сопротивления, **Iy** = момент на поверхности, **Wy** = момент сопротивления , **ey** = расстояние от оси Y

copyright © 2026 by WINKEL GmbH | 75428 Illingen | Am Illinger Eck 7
Telefon: +49 7042-8250-0 | Fax: +49 7042-23 888 | komponentenanfrage@winkel.de