Свойства материала Тип PG-PR 1 NbV

- Профиль изготовлен из высококачественной стали S450 J2 mod.
- Пескоструйная обработка профиля и тонкая правка ± 0,3 мм / л.м.
- Min. clearance between bearing and profil
- Большая грузоподъемность с новой серией NBV
- L_{max} = максимальная длина 12m

Technical drawing **PG-PR 1 NbV**

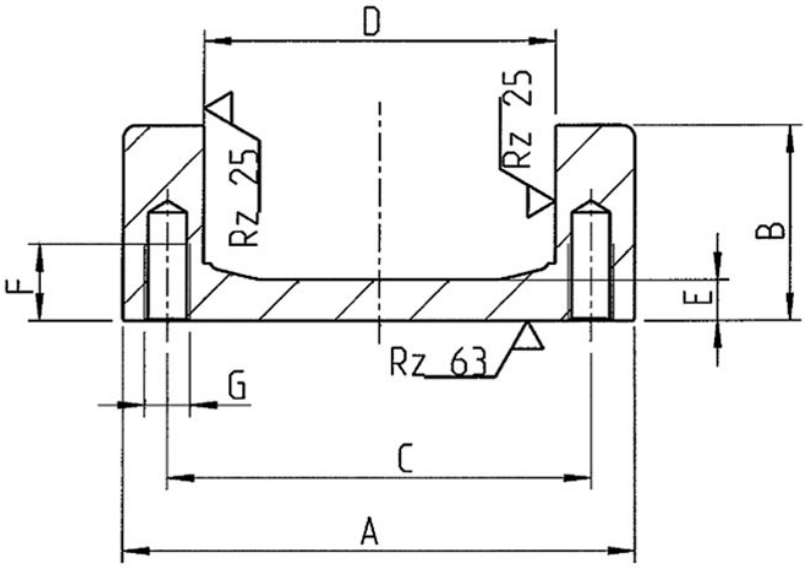

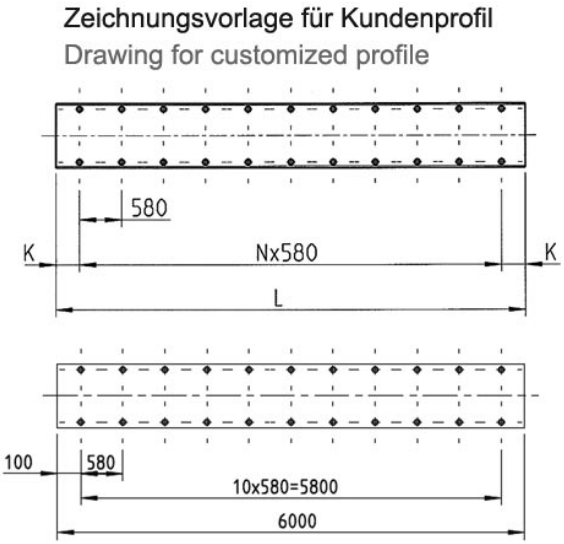

copyright © 2026 by WINKEL GmbH | 75428 Illingen | Am Illinger Eck 7
Telefon: +49 7042-8250-0 | Fax: +49 7042-23 888 | komponentenanfrage@winkel.de

Размеры **PG-PR 1 NbV**

A ± 1.5 [mm]	B ± 1.5 [mm]	C [mm]	D ± 0.15 [mm]	E [mm]	F [mm]	G	L_{max} in m
103,2	39,0	89,0	74,0	6,7	18,0	M10	12

A = Общая высота ± толерантность, **B** = Общая ширина ± толерантность, **C** = Упорный роликовый подшипник, **D** = Секционные размеры ролика ± толерантность, **E** = Ширина планки, **F** = Глубина резьбового отверстия, **G** = Резьба, L_{max} = максимальная длина

copyright © 2026 by WINKEL GmbH | 75428 Illingen | Am Illinger Eck 7
Telefon: +49 7042-8250-0 | Fax: +49 7042-23 888 | komponentenanfrage@winkel.de