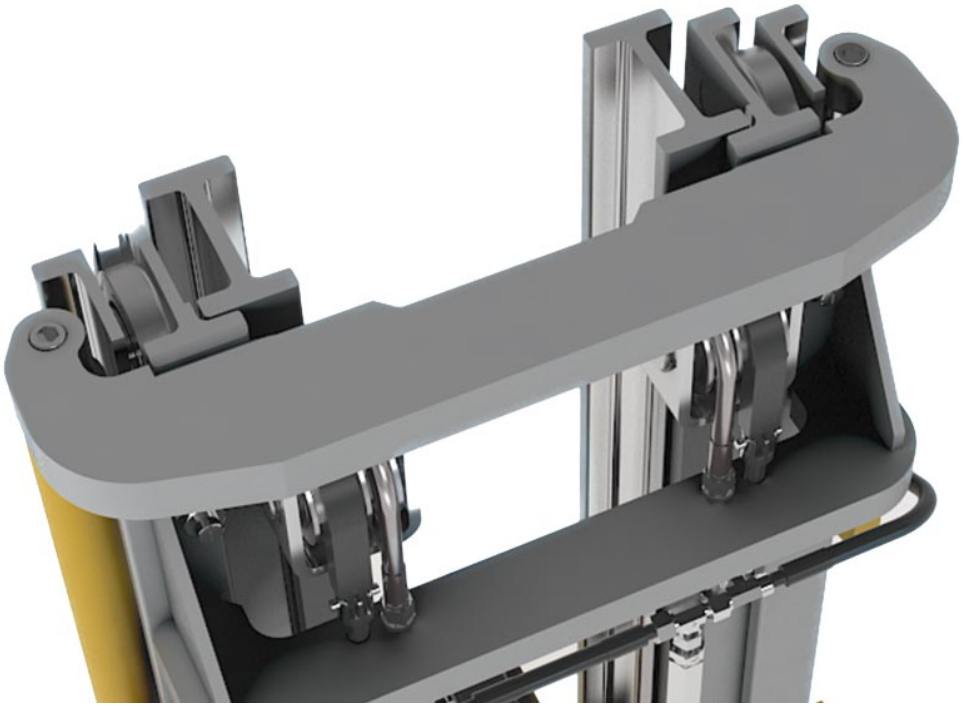

Свойства материала Тип 3353 NbV

- Все профили изготовлены из высококачественной стали S450 J2 mod., L_{max} = 12m
- Профили с фрезерной отделкой
- Production-related straightness ± 1,0 mm/meter
- Большая грузоподъемность с новой серией NBV
- This profile is availiable as fine straightened style on request (± 0,3 mm per meter)

Technical drawing **3353 NbV**

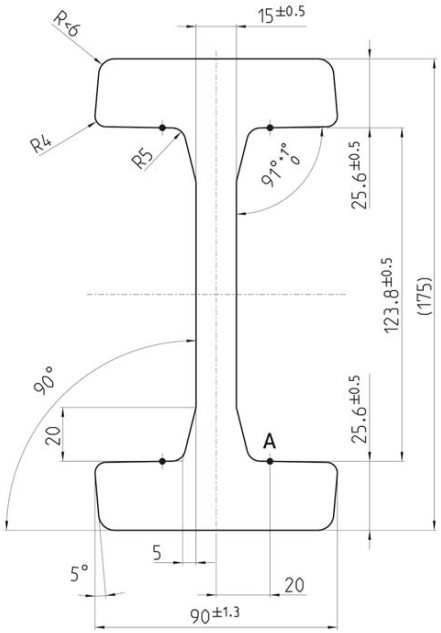



Measuring point A

copyright © 2026 by WINKEL GmbH | 75428 Illingen | Am Illinger Eck 7
Telefon: +49 7042-8250-0 | Fax: +49 7042-23 888 | komponentenanfrage@winkel.de



Моменты сопротивления 3353 NbV

Артикул	m kg/m	A cm²	Ix cm⁴	Wx cm³	Iy cm⁴	Wy cm³	L_{max} in m
112.006.000	51,4	65,40	2.817,10	322,00	291,20	64,70	12

m = масса, **A** = поверхность, **Ix** = момент на поверхности, **Wx** = момент сопротивления, **Iy** = момент на поверхности, **Wy** = момент сопротивления , L_{max} = максимальная длина

Instructional Video

Fine straightening to U profiles



copyright © 2026 by WINKEL GmbH | 75428 Illingen | Am Illinger Eck 7
Telefon: +49 7042-8250-0 | Fax: +49 7042-23 888 | komponentenanfrage@winkel.de