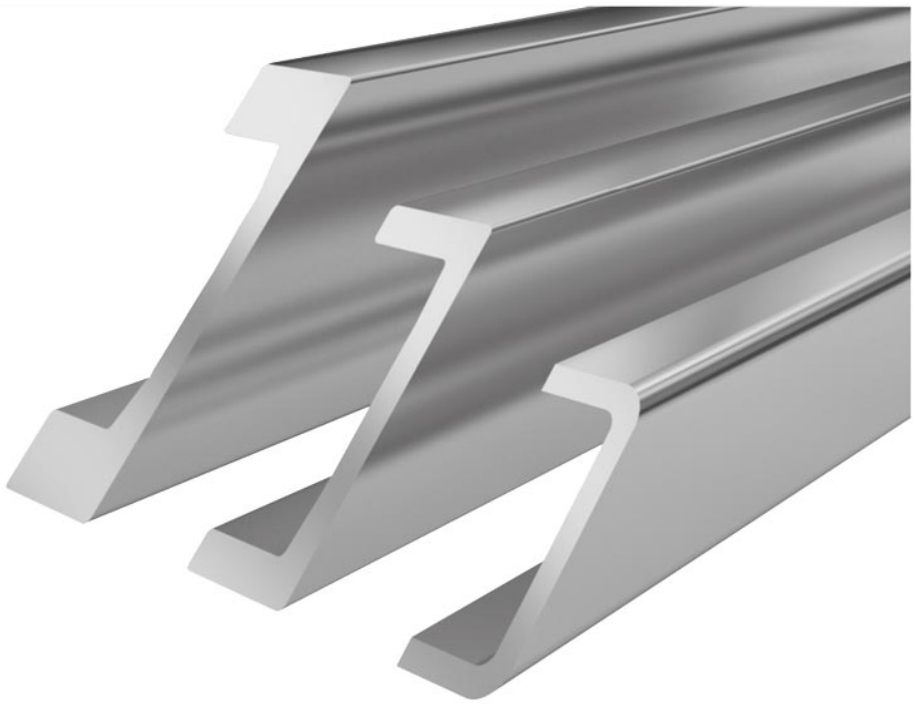

材料特性 Standard U-profile **Standard 4 NbV**

- サンドブラスト処理の熱間圧延プロファイル.
- プロファイルは高品質鋼S450 J2 mod.製。
- 高負荷能力の新NbVシリーズ
- 生産関連真直度　± 1,0 mm/m.
- お問い合わせにより、このプロファイルは精密矯正仕上げ（±0.3 mm/m）でご提供可能です。
- L_{max} = 最大長さ 12m

技術図面 **Standard 4 NbV**

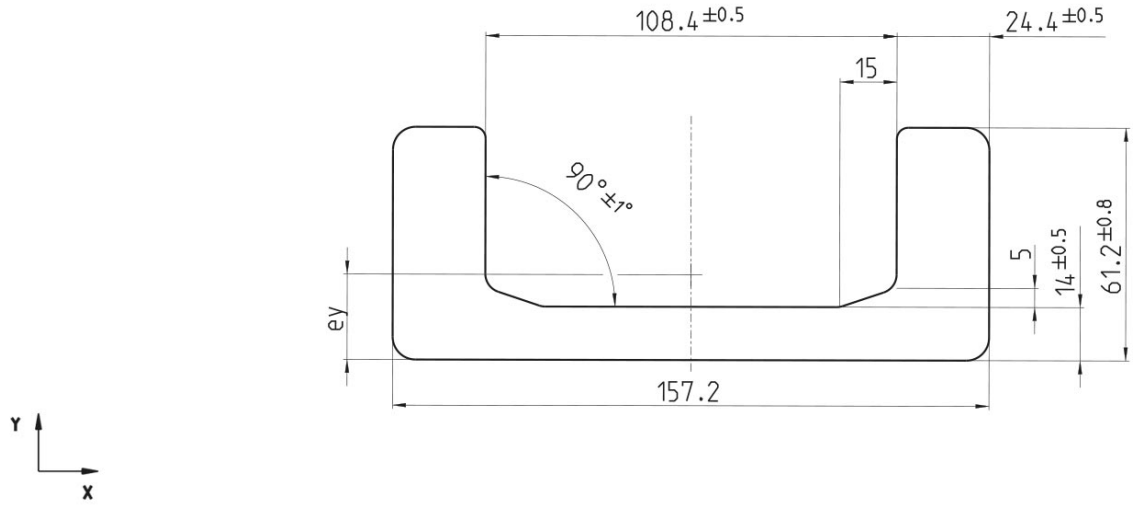

*直線矯正プロファイルの線形性は1メートル当たり± 0,3 mm です。標準は1メートル当たり± 1,0 mmです。

copyright © 2026 by WINKEL GmbH | 75428 Illingen | Am Illinger Eck 7
Telefon: +49 7042-8250-0 | Fax: +49 7042-23 888 | komponentenanfrage@winkel.de

抵抗モーメント **Standard 4 NbV**

品目番号	m kg/m	A cm^2	Ix cm^4	Wx cm^3	Iy cm^4	Wy cm^3	ey cm	L_{max} in m
113.014.000	36.0	45.50	148.70	38.40	1.480.20	188.30	2.20	12

m = 質量, **A** = 表面, **Ix** = 表面モーメント, **Wx** = 表面モーメント, **Iy** = 表面モーメント, **Wy** = 抵抗モーメント , **ey** = y 角度の距離測定 , L_{max} = 最大長さ

WINKEL Uプロファイルは30%の耐荷重向上

- 鋼種S450 J2 mod.を使用することで、同サイズでより高い耐荷重を実現
- 小型サイズの選択可能（コストメリット）
- 摩耗に対する耐久性向上

S355 J2 - S450 J2 mod.の比較

特性	S355 J2	S450 J2 mod.
降伏点 1	min 355 MPa [N/mm^2]	min 430 MPa [N/mm^2]
降伏点 2	min 345 MPa [N/mm^2]	min 420 MPa [N/mm^2]
引張強度	470 - 630 MPa [N/mm^2]	550 - 700 MPa [N/mm^2]
最大ヘルツ圧力	750 MPa [N/mm^2]	900 MPa [N/mm^2]

通知: 降伏点1はフランジ厚 < 20mmにのみ適用、降伏点2はフランジ厚 > 20mmに適用されます。

バナジウムおよび/またはニオブによる微量合金化のため、鋼種S450 J2 mod.は、従来の鋼種S355 J2よりも明らかに高い引張強度と降伏強度を持ち、より細かい結晶構造をしています。 その結果、PおよびSの成分の制限が厳しくなり、鋼材の脆性破壊に対する耐性が向上します。これに関連して、以下の図に示されるように、より高い面圧を実現しています。

ラジアルベアリングの耐荷重比較：



copyright © 2026 by WINKEL GmbH | 75428 Illingen | Am Illinger Eck 7
Telefon: +49 7042-8250-0 | Fax: +49 7042-23 888 | komponentenanfrage@winkel.de



操作説明動画
ひずみ調整加工



VIDEO

copyright © 2026 by WINKEL GmbH | 75428 Illingen | Am Illinger Eck 7
Telefon: +49 7042-8250-0 | Fax: +49 7042-23 888 | komponentenanfrage@winkel.de

対応するクランプフランジ: **KF 4**
品目No. 290.007.000

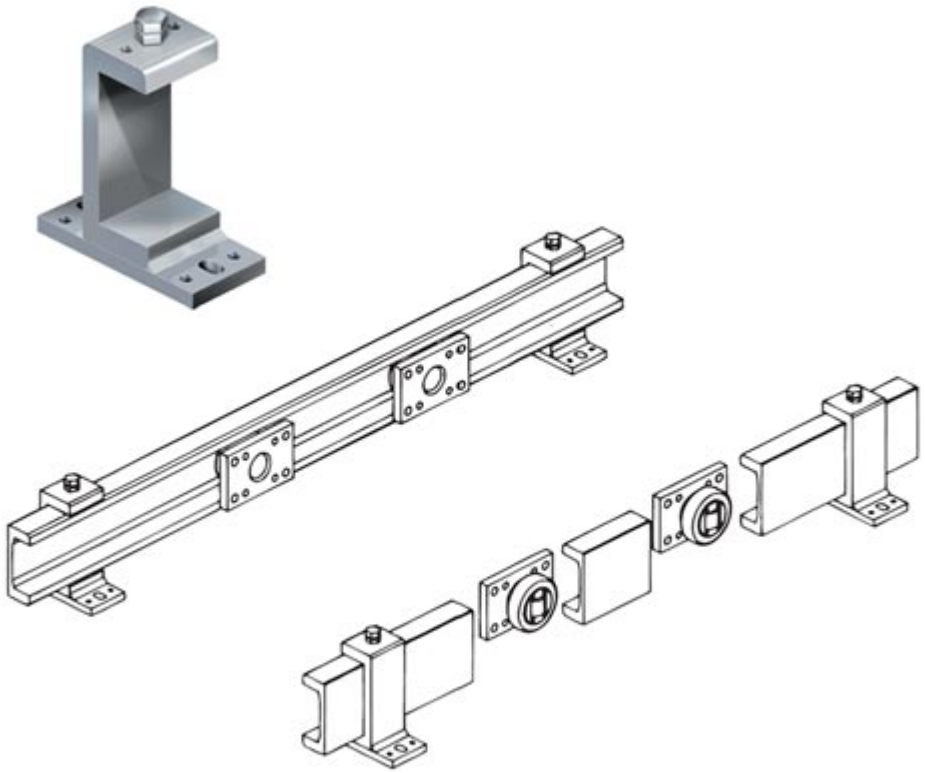

技術寸法 **クランプフランジ KF 4**

H	B	L	S	J	e	g	t	a1	b1	d1	d2	d3	e1	M	重量 kg
201,5	80	160	15	159,0	44,4	71,2	19,4	130	60	6	13	18	35,6	M 12x35	5,20

H = クランプフランジ　高さ, **B** = クランプフランジ　幅, **L** = クランプフランジ　長さ, **S** = 取付フランジ　強度, **g** = クランプフランジ　幅, **t** = クランププロファイル　強度, **a1** = ピンホール　距離, **b1** = ピンホール　距離, **d1** = ピンホール　径, **d2** = スロット孔　幅, **d3** = スロット孔　長さ, **e1** = ピンホール　距離, **M** = ネジ

copyright © 2026 by WINKEL GmbH | 75428 Illingen | Am Illinger Eck 7
Telefon: +49 7042-8250-0 | Fax: +49 7042-23 888 | komponentenanfrage@winkel.de