

材料特性 タイプ PG 4 NbV

- プロファイルは高品質鋼S450 J2 mod.製。
- プロファイル サンドブラストとファインストレート加工 ± 0.3mm / メートル
- 高負荷能力の新NbVシリーズ
- L_{max} = 最大長さ 12m

技術図面 **PG 4 NbV**

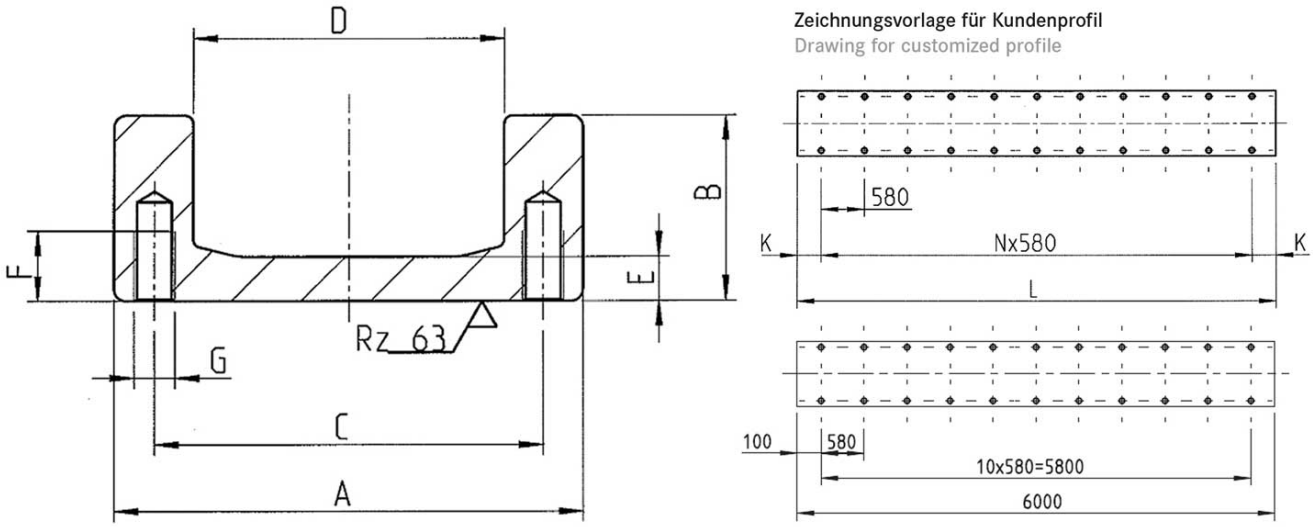

copyright © 2026 by WINKEL GmbH | 75428 Illingen | Am Illinger Eck 7
Telefon: +49 7042-8250-0 | Fax: +49 7042-23 888 | komponentenanfrage@winkel.de



寸法 PG 4 NbV

A $^{+1.8}_{-1.7}$ [mm]	B ± 1.5 [mm]	C [mm]	D ± 0.5 [mm]	E [mm]	F [mm]	G	L_{max} in m
157.2	59.0	134.6	108.4	11.8	20.0	M12	12

A = 全高±トーラーランス, **B** = 全幅±トーラーランス, **C** = 幅ローラーアキシャルベアリング, **D** = 断面寸法ローラー ± トーラーランス, **E** = バー幅, **F** = ネジ孔の深さ, **G** = ネジ, **L_{max}** = 最大長さ

抵抗モーメント PG 4 NbV

品目番号	m kg/m	A cm^2	lx cm^4	Wx cm^3	ly cm^4	Wy cm^3	ey cm
113.021.004	32.5	45.50	148.70	38.40	1.480.20	188.30	2.20

m = 質量, **A** = 表面, **Ix** = 表面モーメント, **Wx** = 表面モーメント, **Iy** = 表面モーメント, **Wy** = 抵抗モーメント , **ey** = y 角度の距離測定

copyright © 2026 by WINKEL GmbH | 75428 Illingen | Am Illinger Eck 7
Telefon: +49 7042-8250-0 | Fax: +49 7042-23 888 | komponentenanfrage@winkel.de