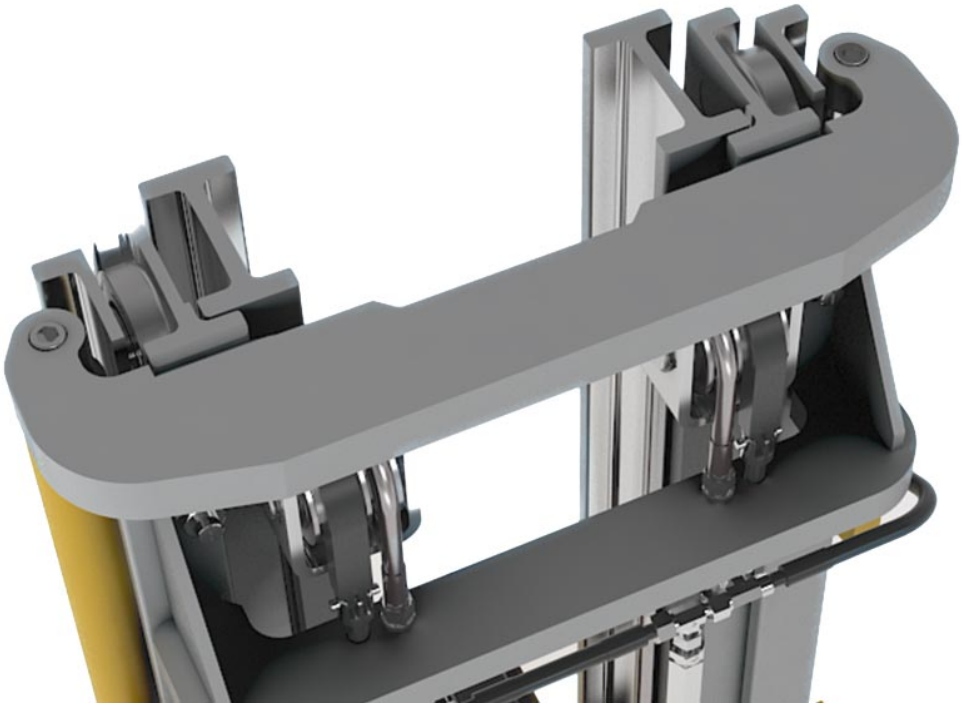

材料特性 タイプ 3020 NbV

- 全てのプロファイルは高品質の鋼板S450 J2 modで製作されています。, L_{max} = 12m
- ミル仕上げのプロファイル
- 生産関連真直度　± 1,0 mm/m
- 高負荷能力の新NbVシリーズ
- お問い合わせにより、このプロファイルは精密矯正仕上げ（±0.3 mm/m）でご提供可能です。

技術図面 **3020 NbV**

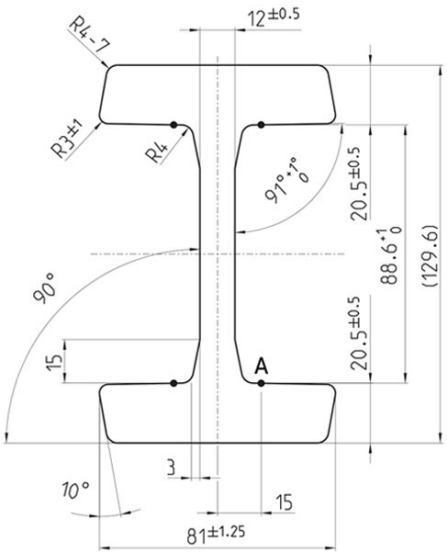



測定ポイント A

copyright © 2026 by WINKEL GmbH | 75428 Illingen | Am Illinger Eck 7
Telefon: +49 7042-8250-0 | Fax: +49 7042-23 888 | komponentenanfrage@winkel.de



抵抗モーメント **3020 NbV**

品目番号	m kg/m	A cm^2	Ix cm^4	Wx cm^3	Iy cm^4	Wy cm^3	L_{max} in m
112.003.000	34.0	43.40	1.040.30	160.50	163.00	40.20	12

m = 質量, **A** = 表面, **Ix** = 表面モーメント, **Wx** = 表面モーメント, **Iy** = 表面モーメント, **Wy** = 抵抗モーメント , L_{max} = 最大長さ

操作説明動画
ひずみ調整加工



copyright © 2026 by WINKEL GmbH | 75428 Illingen | Am Illinger Eck 7
Telefon: +49 7042-8250-0 | Fax: +49 7042-23 888 | komponentenanfrage@winkel.de