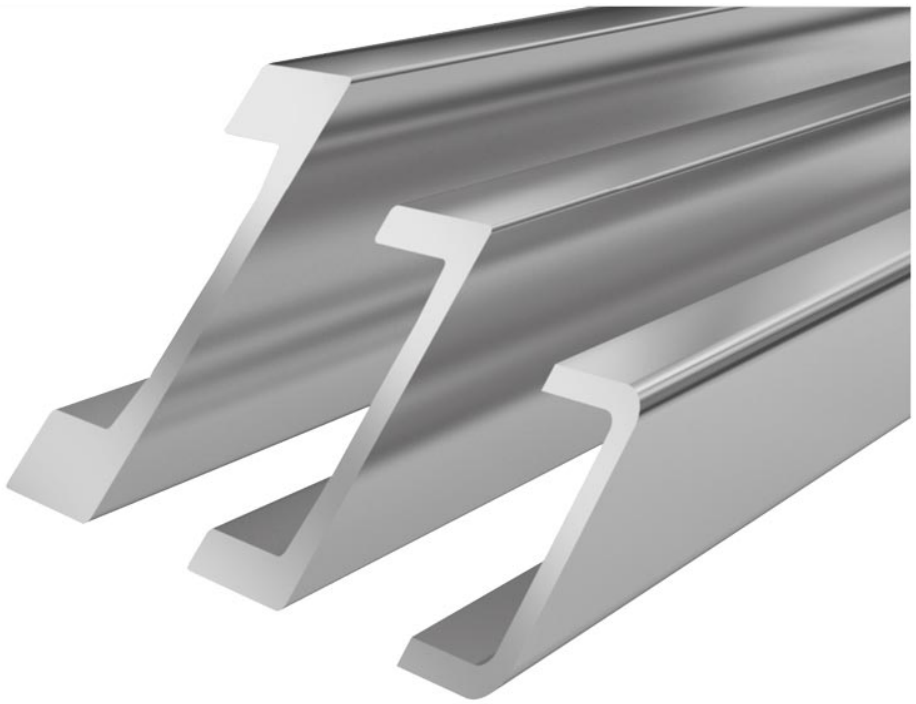

Proprietà del materiale Tipo **Standard S**

- Profilo laminato a freddo
- I profili standard sono generalmente sabbiati.
- Profilo realizzato in acciaio di alta qualità S235 JR
- Rettilineità legata alla produzione ± 1,0 mm/m.
- $\mathbf{L}_{max}$ = Lunghezza massima 12m

Disegno tecnico **Standard S**

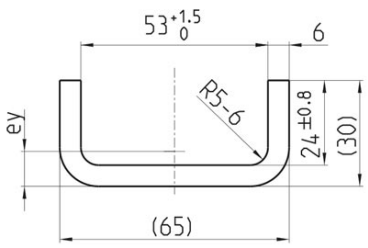

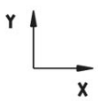

copyright © 2026 by WINKEL GmbH | 75428 Illingen | Am Illinger Eck 7
Telefon: +49 7042-8250-0 | Fax: +49 7042-23 888 | komponentenanfrage@winkel.de



Momento torcente **Standard S**

Numero Articolo	m kg/m	A cm²	Ix cm⁴	Wx cm³	Iy cm⁴	Wy cm³	ey cm	L_{max} in m
113.002.000	5,3	6,40	5,00	2,50	34,90	10,70	1,00	12

m = Massa, **A** = Superficie, **Ix** = momento d'inerzia, **Wx** = Momento torcente, Iy = momento d'inerzia, **Wy** = Momento torcente , **ey** = distanza asse Y , L_{max} = Lunghezza massima

copyright © 2026 by WINKEL GmbH | 75428 Illingen | Am Illinger Eck 7
Telefon: +49 7042-8250-0 | Fax: +49 7042-23 888 | komponentenanfrage@winkel.de

Flange di bloccaggio abbinata: **KF S**

Articolo-Nr. 290.002.000

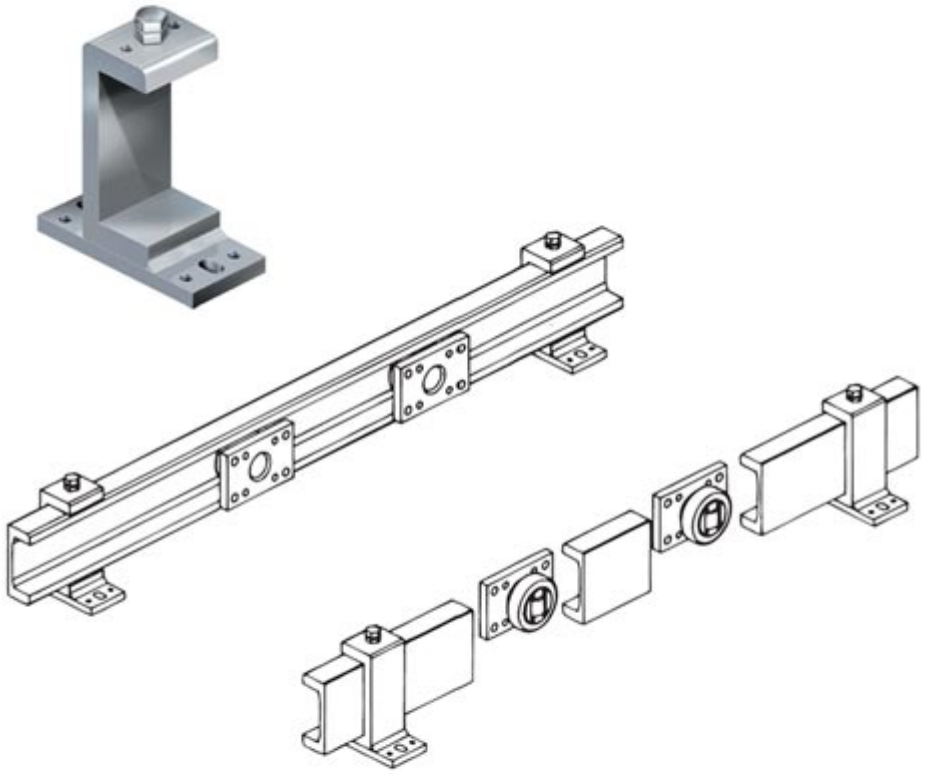

Dati tecnici Dimensioni **Flangia di bloccaggio KF S**

H	B	L	S	J	e	g	t	a1	d1	M	Peso kg
83	50	100	8	67	41	40	8	70	12	M8	0,70

H = Altezza profilo di bloccaggio, **B** = Larghezza flangia bloccaggio, **L** = Flangia bloccaggio, **S** = Spessore piastra flangia bloccaggio, **g** = Larghezza profilo bloccaggio, **t** = Spessore profilo bloccaggio, **a1** = Spessore profilo bloccaggio, **b1** = Interasse fori centraggio, **d1** = Diametro fori centraggio, **d2** = Larghezza foro, **d3** = Lunghezza foro, **e1** = Interasse fori centraggio, **M** = Foro filettato

copyright © 2026 by WINKEL GmbH | 75428 Illingen | Am Illinger Eck 7
Telefon: +49 7042-8250-0 | Fax: +49 7042-23 888 | komponentenanfrage@winkel.de