

Proprietà del materiale Tipo PG 5 NbV

- Il profilo è realizzato in acciaio di alta qualità S450 J2 mod.
- Profilo in versione sabbiata e rifinita ± 0,3 mm / metro lineare
- La nuona serie NbV consente carichi superiori
- $\mathbf{L}_{max}$ = Lunghezza massima 12m

Disegno tecnico **PG 5 NbV**

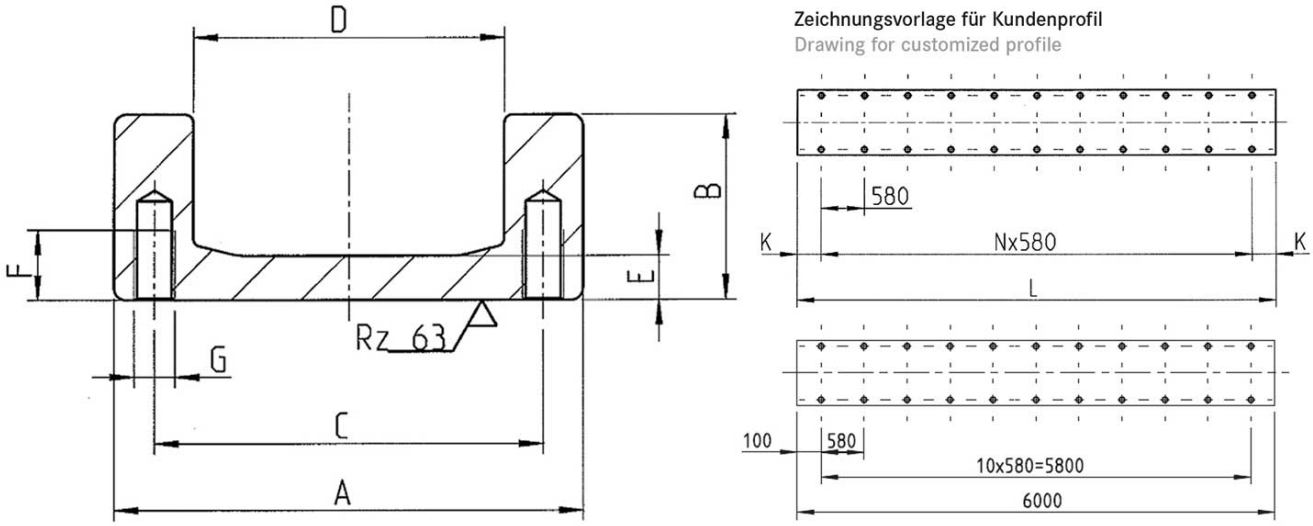

copyright © 2026 by WINKEL GmbH | 75428 Illingen | Am Illinger Eck 7
Telefon: +49 7042-8250-0 | Fax: +49 7042-23 888 | komponentenanfrage@winkel.de



Dimensioni **PG 5 NbV**

A ± 1.75 [mm]	B ± 1.5 [mm]	C [mm]	D ± 0.5 [mm]	E [mm]	F [mm]	G	L_{max} in m
175,0	64,0	151,5	123,8	14,0	30,0	M16	12

A = Altezza totale ± tolleranza, **B** = Larghezza totale ± tolleranza, **C** = Cuscinetto assiale a rulli in larghezza, **D** = Dimensione sezionale rullo ± tolleranza, **E** = Larghezza della barra, **F** = Profondità filetto, **G** = Dimensione filetto, $\mathbf{L}_{max}$ = Lunghezza massima

Momento torcente **PG 5 NbV**

Numero Articolo	m kg/m	A cm²	Ix cm⁴	Wx cm³	Iy cm⁴	Wy cm³	ey cm
113.021.005	39,1	54,40	203,10	47,70	2.167,70	247,70	2,40

m = Massa, **A** = Superficie, **Ix** = momento d'inerzia, **Wx** = Momento torcente, Iy = momento d'inerzia, **Wy** = Momento torcente , **ey** = distanza asse Y

copyright © 2026 by WINKEL GmbH | 75428 Illingen | Am Illinger Eck 7
Telefon: +49 7042-8250-0 | Fax: +49 7042-23 888 | komponentenanfrage@winkel.de