Proprietà del materiale Tipo PG-PR 5 NbV

- Il profilo è realizzato in acciaio di alta qualità S450 J2 mod.
- Profilo in versione sabbiata e rifinita ± 0,3 mm / metro lineare
- Gioco minimo tra cuscinetto e profilo
- La nuona serie NbV consente carichi superiori
- **L_{max}** = Lunghezza massima 12m

Disegno tecnico **PG-PR 5 NbV**

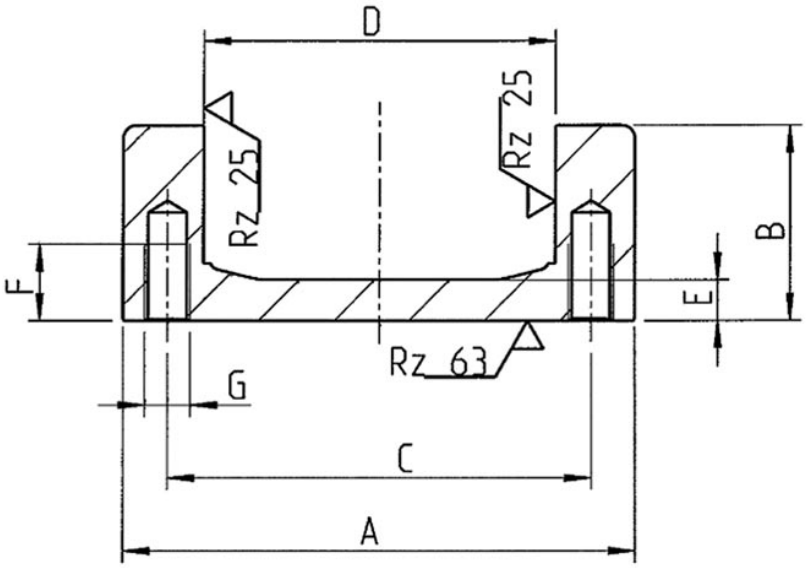

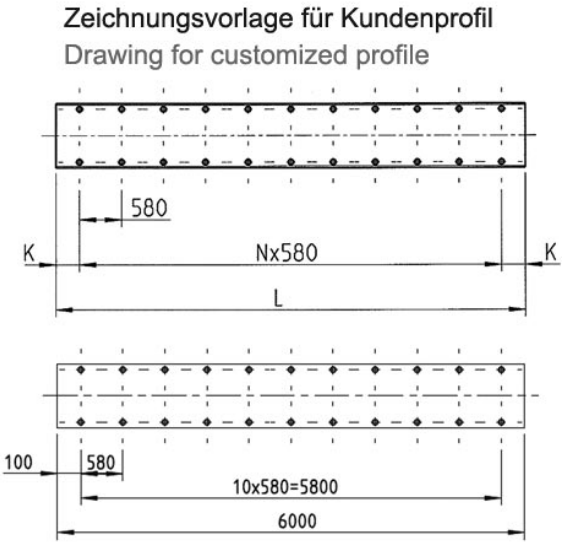

copyright © 2026 by WINKEL GmbH | 75428 Illingen | Am Illinger Eck 7
Telefon: +49 7042-8250-0 | Fax: +49 7042-23 888 | komponentenanfrage@winkel.de

Dimensioni **PG-PR 5 NbV**

A ± 1.75 [mm]	B ± 1.5 [mm]	C [mm]	D ± 0.15 [mm]	E [mm]	F [mm]	G	L_{max} in m
175,0	64,0	151,5	128,0	14,0	30,0	M16	12

A = Altezza totale ± tolleranza, **B** = Larghezza totale ± tolleranza, **C** = Cuscinetto assiale a rulli in larghezza, **D** = Dimensione sezionale rullo ± tolleranza, **E** = Larghezza della barra, **F** = Profondità filetto, **G** = Dimensione filetto, **L_{max}** = Lunghezza massima

copyright © 2026 by WINKEL GmbH | 75428 Illingen | Am Illinger Eck 7
Telefon: +49 7042-8250-0 | Fax: +49 7042-23 888 | komponentenanfrage@winkel.de