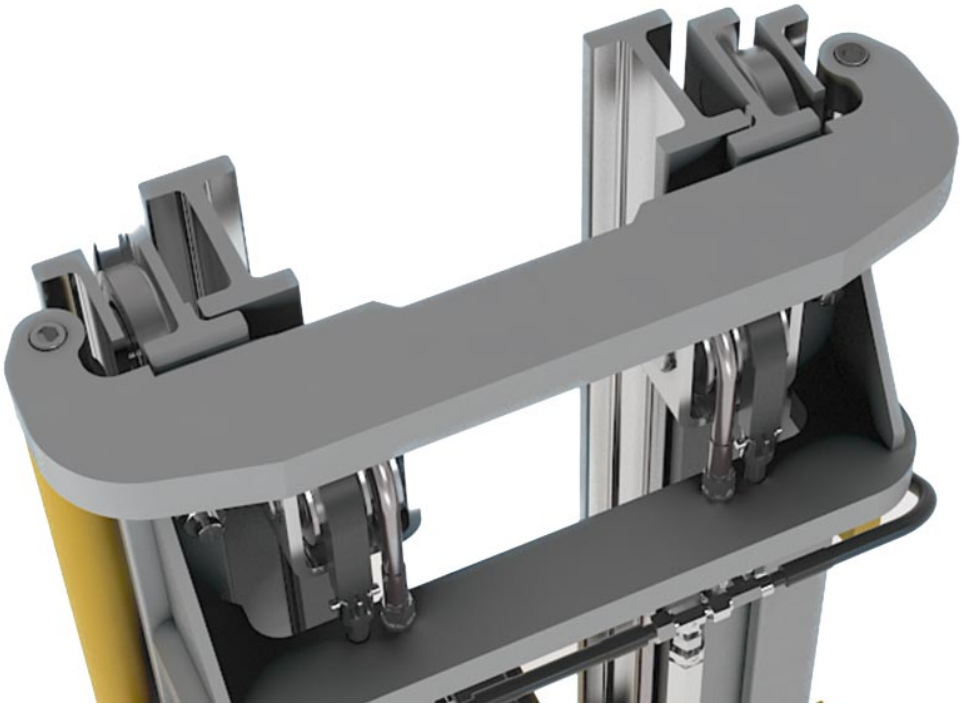

Proprietà del materiale Tipo 3353 NbV

- Tutti i profili sono realizzati in acciaio S450 J2 mod., L_{max} = 12m
- Profili in finitura fresata
- Rettilineità legata alla produzione ± 1,0 mm/m
- La nuona serie NbV consente carichi superiori
- Su richiesta, questo profilo è disponibile in versione rettificata fine. (± 0,3 mm/m)

Disegno tecnico **3353 NbV**

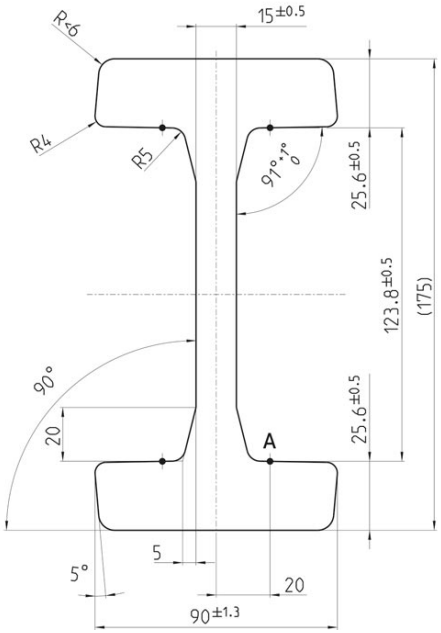



Punto di misura A

copyright © 2026 by WINKEL GmbH | 75428 Illingen | Am Illinger Eck 7
Telefon: +49 7042-8250-0 | Fax: +49 7042-23 888 | komponentenanfrage@winkel.de



Momento torcente **3353 NbV**

Numero Articolo	m kg/m	A cm²	Ix cm⁴	Wx cm³	Iy cm⁴	Wy cm³	L_{max} in m
112.006.000	51,4	65,40	2.817,10	322,00	291,20	64,70	12

m = Massa, **A** = Superficie, **Ix** = momento d'inerzia, **Wx** = Momento torcente, Iy = momento d'inerzia, **Wy** = Momento torcente , L_{max} = Lunghezza massima

Video istruttivo

Profili standard NBV profili U raddrizzati



copyright © 2026 by WINKEL GmbH | 75428 Illingen | Am Illinger Eck 7
Telefon: +49 7042-8250-0 | Fax: +49 7042-23 888 | komponentenanfrage@winkel.de