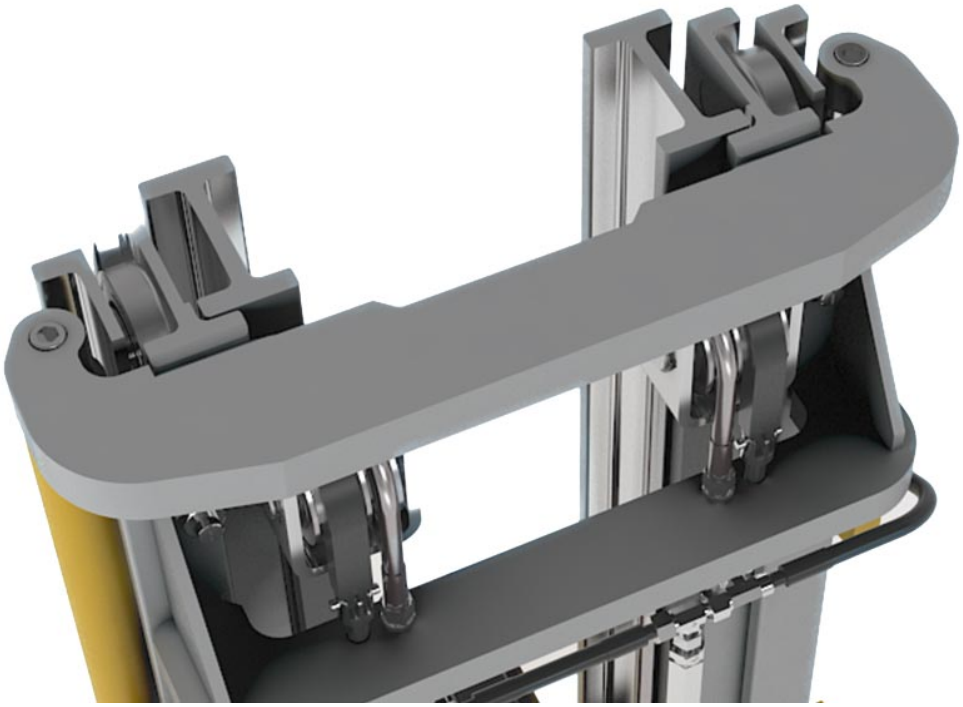

Proprietà del materiale Tipo 3020 NbV

- Tutti i profili sono realizzati in acciaio S450 J2 mod., L_{max} = 12m
- Profili in finitura fresata
- Rettilineità legata alla produzione ± 1,0 mm/m
- La nuona serie NbV consente carichi superiori
- Su richiesta, questo profilo è disponibile in versione rettificata fine. (± 0,3 mm/m)

Disegno tecnico **3020 NbV**

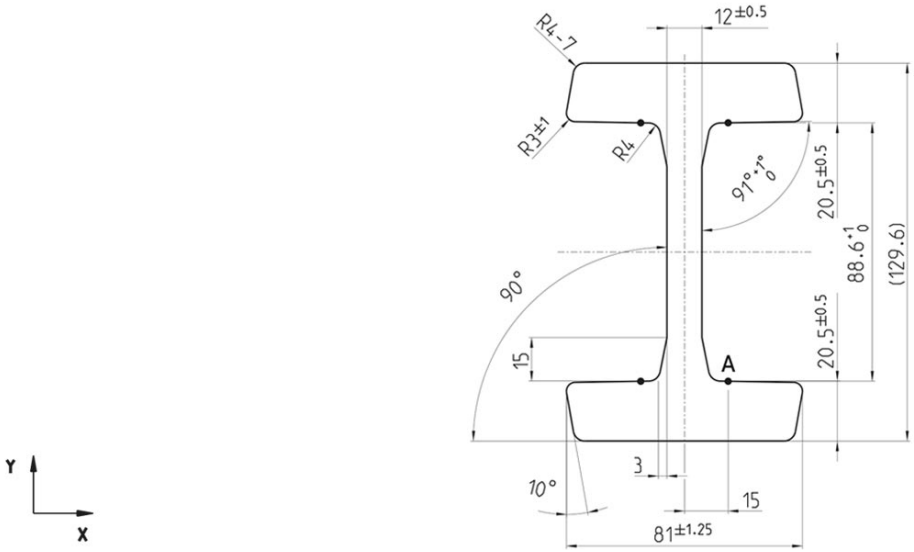

Punto di misura A

copyright © 2026 by WINKEL GmbH | 75428 Illingen | Am Illinger Eck 7
Telefon: +49 7042-8250-0 | Fax: +49 7042-23 888 | komponentenanfrage@winkel.de



Momento torcente **3020 NbV**

Numero Articolo	m kg/m	A cm²	Ix cm⁴	Wx cm³	Iy cm⁴	Wy cm³	L_{max} in m
112.003.000	34,0	43,40	1.040,30	160,50	163,00	40,20	12

m = Massa, **A** = Superficie, **Ix** = momento d'inerzia, **Wx** = Momento torcente, Iy = momento d'inerzia, **Wy** = Momento torcente , L_{max} = Lunghezza massima

Video istruttivo

Profili standard NBV profili U raddrizzati



copyright © 2026 by WINKEL GmbH | 75428 Illingen | Am Illinger Eck 7
Telefon: +49 7042-8250-0 | Fax: +49 7042-23 888 | komponentenanfrage@winkel.de