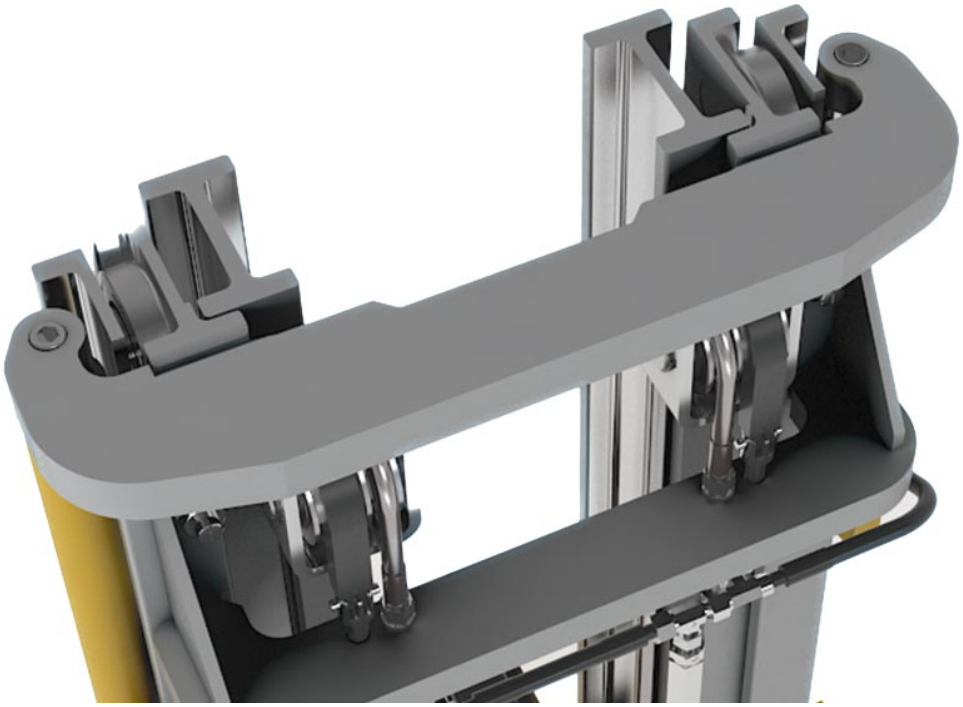

## Proprietà del materiale Tipo 3018 NbV

- Tutti i profili sono realizzati in acciaio S450 J2 mod., $L_{max}$ = 12m
- Profili in finitura fresata
- Rettilineità legata alla produzione ± 1,0 mm/m
- La nuona serie NbV consente carichi superiori
- Su richiesta, questo profilo è disponibile in versione rettificata fine. (± 0,3 mm/m)

## Disegno tecnico **3018 NbV**

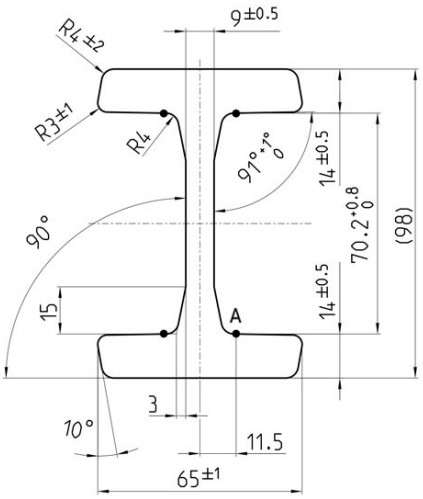





**Punto di misura A**

copyright © 2026 by WINKEL GmbH | 75428 Illingen | Am Illinger Eck 7
Telefon: +49 7042-8250-0 | Fax: +49 7042-23 888 | komponentenanfrage@winkel.de



## Momento torcente **3018 NbV**

| Numero Articolo | m kg/m | A cm² | Ix cm⁴ | Wx cm³ | Iy cm⁴ | Wy cm³ | $L_{max}$ in m |
|---|---|---|---|---|---|---|---|
| 112.001.000 | 19,4 | 24,80 | 346,10 | 70,60 | 58,30 | 18,00 | 12 |

**m** = Massa, **A** = Superficie, **Ix** = momento d'inerzia, **Wx** = Momento torcente, Iy = momento d'inerzia, **Wy** = Momento torcente , $L_{max}$ = Lunghezza massima

### Video istruttivo

Profili standard NBV profili U raddrizzati




copyright © 2026 by WINKEL GmbH | 75428 Illingen | Am Illinger Eck 7
Telefon: +49 7042-8250-0 | Fax: +49 7042-23 888 | komponentenanfrage@winkel.de