

Propriétés du matériau Type PG 5 NbV

- Le profilé est fabriqué en acier de haute qualité S450 J2 mod.
- Profil sablé et redressé fin ± 0,3mm / ml
- Capacités plus élevées sur les séries NbV
- L_{max} = longueur maximale 12m

Dessin technique **PG 5 NbV**

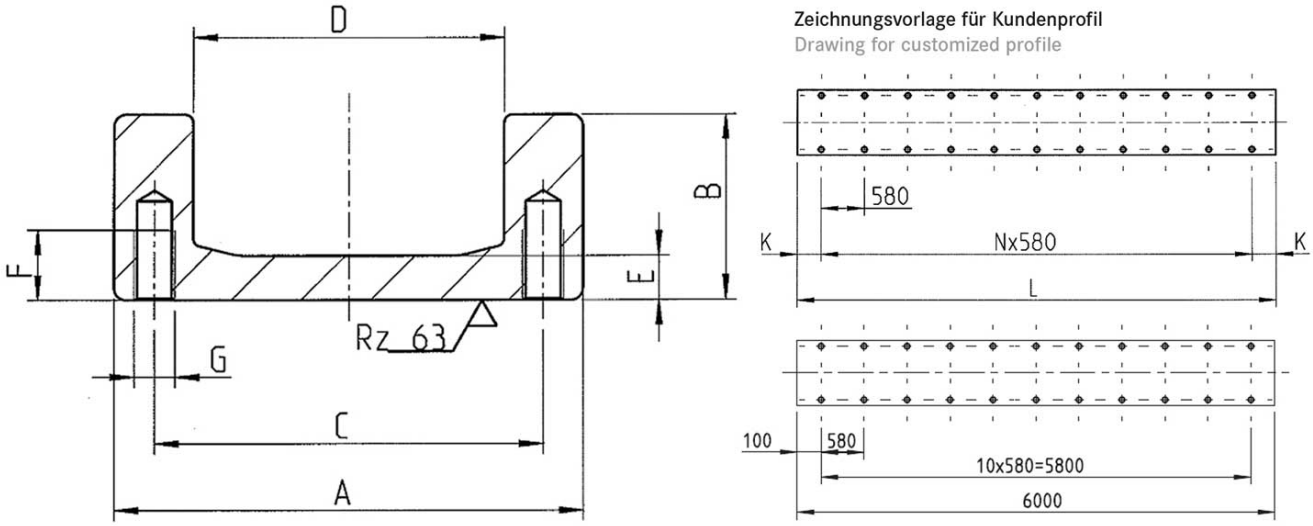

copyright © 2026 by WINKEL GmbH | 75428 Illingen | Am Illinger Eck 7
Telefon: +49 7042-8250-0 | Fax: +49 7042-23 888 | komponentenanfrage@winkel.de



Dimensions **PG 5 NbV**

A ± 1.75 [mm]	B ± 1.5 [mm]	C [mm]	D ± 0.5 [mm]	E [mm]	F [mm]	G	L_{max} in m
175,0	64,0	151,5	123,8	14,0	30,0	M16	12

A = Hauteur totale ± tolérance, **B** = Largeur totale ± tolérance, **C** = Roulement axial à rouleaux larges, **D** = Dimensions sectionnelles du rouleau ± Tolérance, **E** = Largeur de la barre, **F** = profondeur filetage, **G** = filetage, **L_{max}** = longueur maximale

Couple résistant **PG 5 NbV**

N° article	m kg/m	A cm²	Ix cm⁴	Wx cm³	Iy cm⁴	Wy cm³	ey cm
113.021.005	39,1	54,40	203,10	47,70	2.167,70	247,70	2,40

m = dimensions, **A** = surface, **Ix** = Inertie, **Wx** = Couple résistant, **Iy** = Inertie, **Wy** = Couple résistant , **ey** = distance à l'axe Y

copyright © 2026 by WINKEL GmbH | 75428 Illingen | Am Illinger Eck 7
Telefon: +49 7042-8250-0 | Fax: +49 7042-23 888 | komponentenanfrage@winkel.de