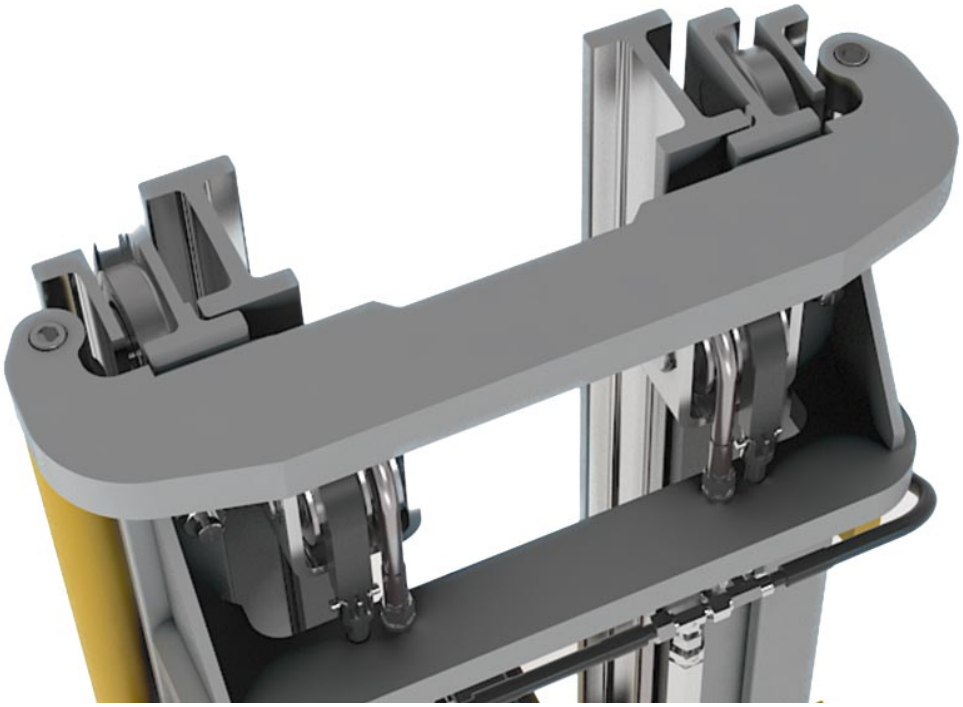

Propriétés du matériau Type 3018 NbV

- Tous les profilés sont fabriqués en acier S450 J2 de haute qualité., L_{max} = 12m
- Profilés en finition laminée à froid
- Rectitude liée à la production ± 1,0 mm/mètre
- Capacités plus élevées sur les séries NbV
- Ce profil est disponible en version rectifiée fine sur demande (± 0,3 mm/m).

Dessin technique **3018 NbV**

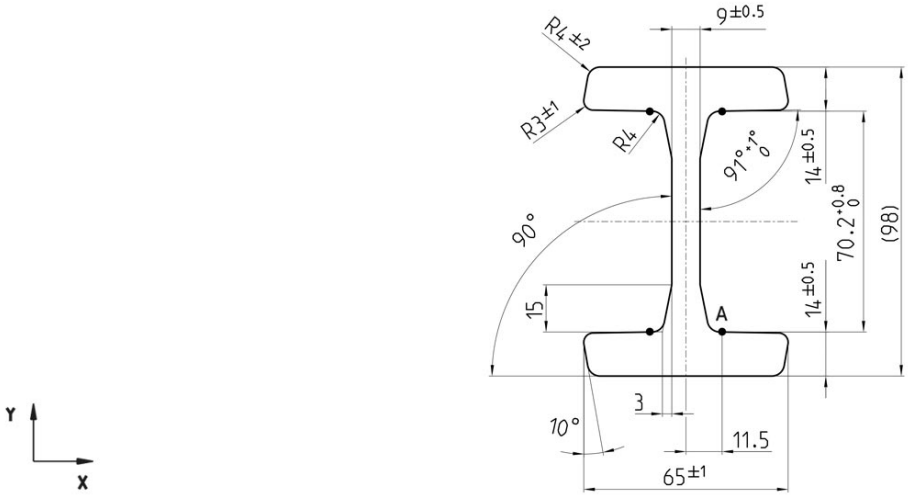

Point de repère A

copyright © 2026 by WINKEL GmbH | 75428 Illingen | Am Illinger Eck 7
Telefon: +49 7042-8250-0 | Fax: +49 7042-23 888 | komponentenanfrage@winkel.de



Couple résistant **3018 NbV**

N° article	m kg/m	A cm²	Ix cm⁴	Wx cm³	Iy cm⁴	Wy cm³	L_{max} in m
112.001.000	19,4	24,80	346,10	70,60	58,30	18,00	12

m = dimensions, **A** = surface, **Ix** = Inertie, **Wx** = Couple résistant, **Iy** = Inertie, **Wy** = Couple résistant , L_{max} = longueur maximale

Vidéo didactique

Profils standard nbv finement s'alignent pour profilés U



copyright © 2026 by WINKEL GmbH | 75428 Illingen | Am Illinger Eck 7
Telefon: +49 7042-8250-0 | Fax: +49 7042-23 888 | komponentenanfrage@winkel.de