

Propiedades de los materiales Modelo PG 5 NbV

- El perfil está fabricado en acero de alta calidad S450 J2 mod.
- Perfil arenado y enderezado fino ± 0,3mm / ml
- Mayores capacidades de carga gracias a la nueva serie NbV
- L_{max} = Longitud máxima 12m

Dibujo técnico **PG 5 NbV**

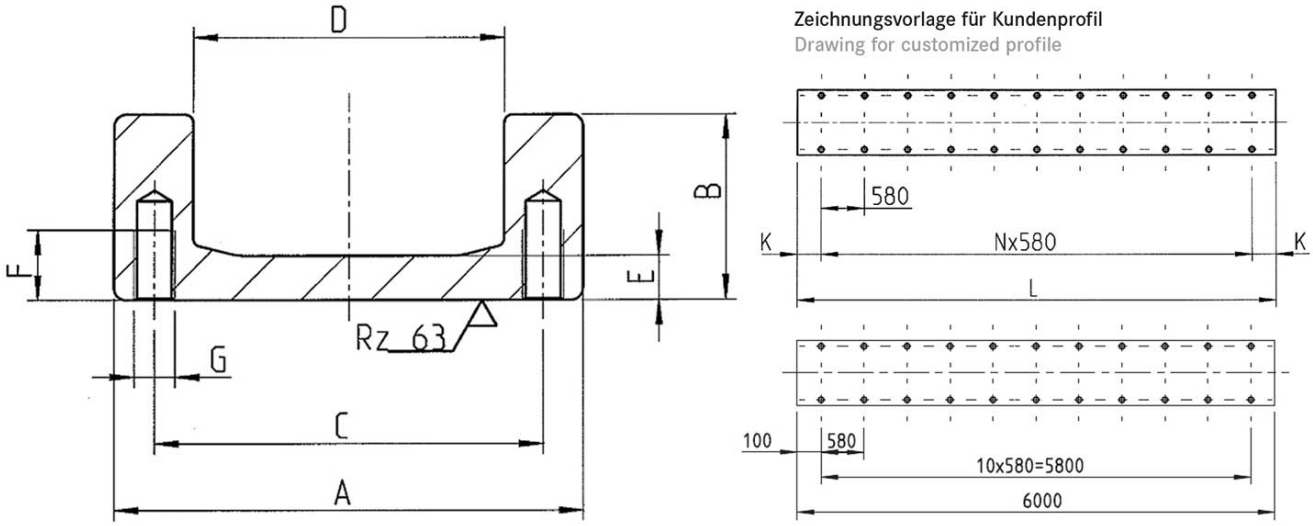

copyright © 2026 by WINKEL GmbH | 75428 Illingen | Am Illinger Eck 7
Telefon: +49 7042-8250-0 | Fax: +49 7042-23 888 | komponentenanfrage@winkel.de



Medidas **PG 5 NbV**

A ± 1.75 [mm]	B ± 1.5 [mm]	C [mm]	D ± 0.5 [mm]	E [mm]	F [mm]	G	L_{max} in m
175,0	64,0	151,5	123,8	14,0	30,0	M16	12

A = Altura total ± tolerancia, **B** = Altura total ± Tolerancia, **C** = Ancho rodamientos axial, **D** = Dimensión de la cámara de rodamiento ± tolerancia, **E** = Anchura de la web, **F** = Profundidad de rosca, **G** = Rosca, L_{max} = Longitud máxima

Momentos de resistencia **PG 5 NbV**

Número de artículo	m kg/m	A cm²	Ix cm⁴	Wx cm³	Iy cm⁴	Wy cm³	ey cm
113.021.005	39,1	54,40	203,10	47,70	2.167,70	247,70	2,40

m = Medida, **A** = Superficie, **Ix** = Momento superficial, **Wx** = Momento de resistencia, **Iy** = Momento superficial, **Wy** = Momento de resistencia , **ey** = Distancia al eje Y

copyright © 2026 by WINKEL GmbH | 75428 Illingen | Am Illinger Eck 7
Telefon: +49 7042-8250-0 | Fax: +49 7042-23 888 | komponentenanfrage@winkel.de