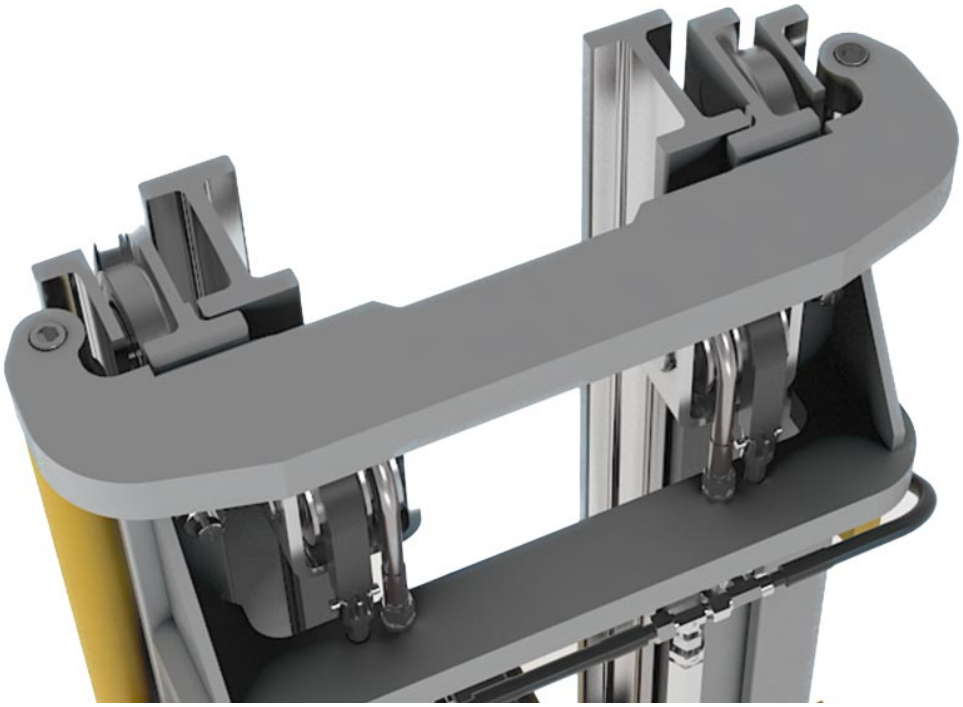

Propiedades de los materiales Modelo 3353 NbV

- Todos los perfiles están fabricados en acero de gran calidad S450 J2 mod.y han sido tratados con chorro de arena, L_{max} = 12m
- Perfiles en acabado fresado
- Rectitud relacionada con la producción ± 1,0 mm/m
- Mayores capacidades de carga gracias a la nueva serie NbV
- Este perfil está disponible en versión rectificada fina bajo solicitud (± 0,3 mm por metro)

Dibujo técnico **3353 NbV**

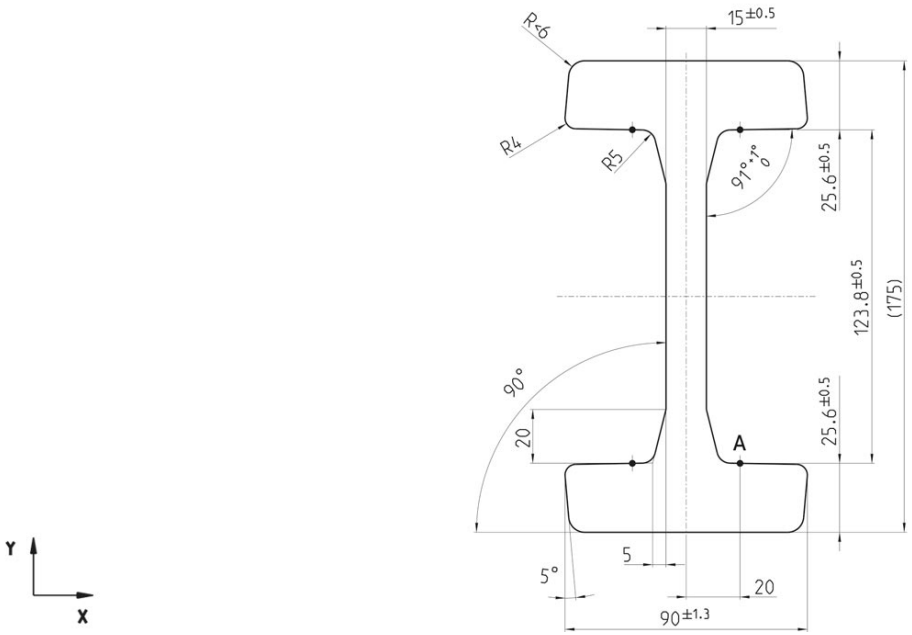

Punto de medición A

copyright © 2026 by WINKEL GmbH | 75428 Illingen | Am Illinger Eck 7
Telefon: +49 7042-8250-0 | Fax: +49 7042-23 888 | komponentenanfrage@winkel.de



Momentos de resistencia **3353 NbV**

Número de artículo	m kg/m	A cm²	Ix cm⁴	Wx cm³	Iy cm⁴	Wy cm³	L_{max} in m
112.006.000	51,4	65,40	2.817,10	322,00	291,20	64,70	12

m = Medida, **A** = Superficie, **Ix** = Momento superficial, **Wx** = Momento de resistencia, **Iy** = Momento superficial, **Wy** = Momento de resistencia , L_{max} = Longitud máxima

Video instructivo

Perfiles estándar NBV en U alineados de forma precisa



copyright © 2026 by WINKEL GmbH | 75428 Illingen | Am Illinger Eck 7
Telefon: +49 7042-8250-0 | Fax: +49 7042-23 888 | komponentenanfrage@winkel.de