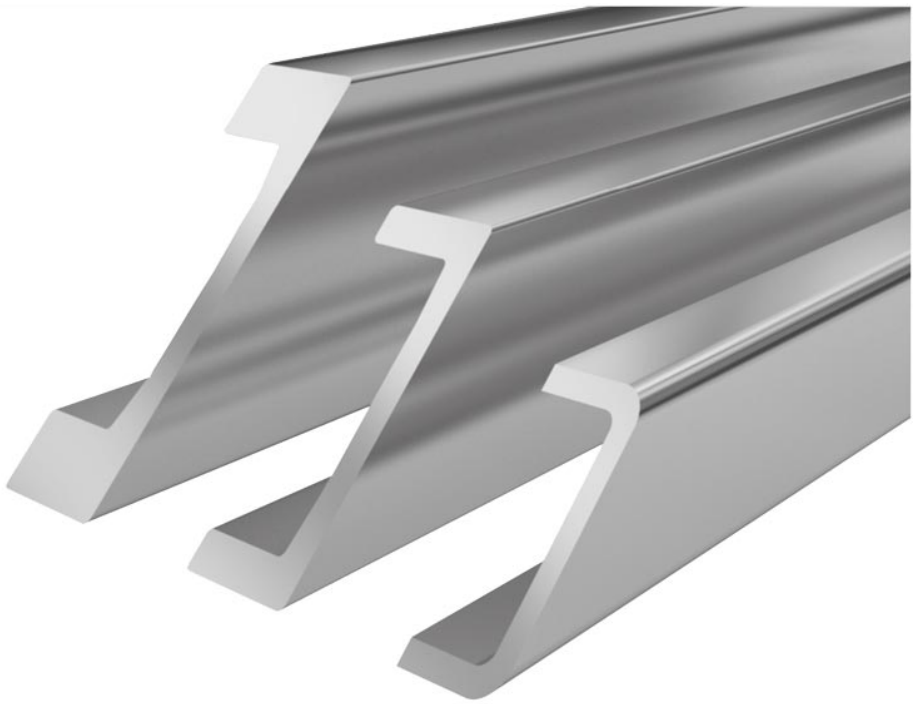

Materiálu zaručeny Standard U-profile **Standard 4 NbV**

- Hot rolled profile in sandblasted version.
- Profil je vyroben z vysoce kvalitní oceli S450 J2 mod.
- Vyšší zátěžová kapacita s novými sériemi NbV
- Production-related straightness ± 1,0 mm/meter.
- This profile is availiable as fine straightened style on request (± 0,3 mm per meter)
- L_{max} = maximální délka 12m

Technický výkres **Standard 4 NbV**

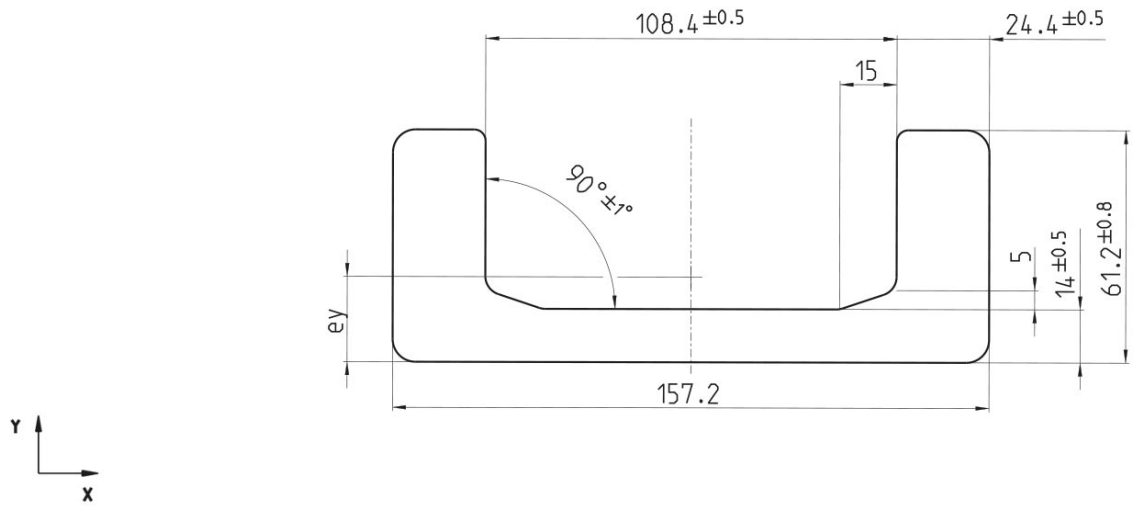

*Přímost pro jemné přímé profily je ± 0,3 mm na metr. Standardně ± 1,0 mm/metr.

copyright © 2026 by WINKEL GmbH | 75428 Illingen | Am Illinger Eck 7
Telefon: +49 7042-8250-0 | Fax: +49 7042-23 888 | komponentenanfrage@winkel.de



Momenty odporu **Standard 4 NbV**

Číslo produktu	m kg/m	A cm²	Ix cm⁴	Wx cm³	Iy cm⁴	Wy cm³	ey cm	L_{max} in m
113.014.000	36,0	45,50	148,70	38,40	1.480,20	188,30	2,20	12

m = hmota, **A** = povrch, **Ix** = moment povrchu, **Wx** = moment odporu, **Iy** = moment povrchu, **Wy** = moment odporu , **ey** = měření vzdálenosti úhlu y , L_{max} = maximální délka

WINKEL U-profily s o 30% vyšší nosností

- Vyšší nosnost při stejných rozměrech díky použití profilů z oceli S450 J2 mod.
- Možnost použití menších velikostí (cenová výhoda)
- Vyšší odolnost proti opotřebení a deformaci

Srovnání S355 J2 – S450 J2 mod.

Poznámka: Mez kluzu 1 platí pro přírubové tloušťky < 20 mm, mez kluzu 2 platí pro přírubové tloušťky > 20 mm.

Díky mikrolegování vanadem a/nebo niobem má ocel S450J2 mod. výrazně vyšší mez pevnosti a kluzu a jemnozrnnější strukturu než běžná ocel S355 J2. V důsledku toho a díky přísnějšímu omezení prvků P a S vykazuje tato ocel vyšší odolnost proti lámavému lomu. S tím souvisí i vyšší plošný tlak, jak je znázorněno v následujícím grafu.

Srovnání nosnosti radiálních ložisek:



copyright © 2026 by WINKEL GmbH | 75428 Illingen | Am Illinger Eck 7
Telefon: +49 7042-8250-0 | Fax: +49 7042-23 888 | komponentenanfrage@winkel.de

Instruktážní video

Jemné rovnání do U profilů



copyright © 2026 by WINKEL GmbH | 75428 Illingen | Am Illinger Eck 7
Telefon: +49 7042-8250-0 | Fax: +49 7042-23 888 | komponentenanfrage@winkel.de

Matching Clampflange: **KF 4**

Produkt č. 290.007.000

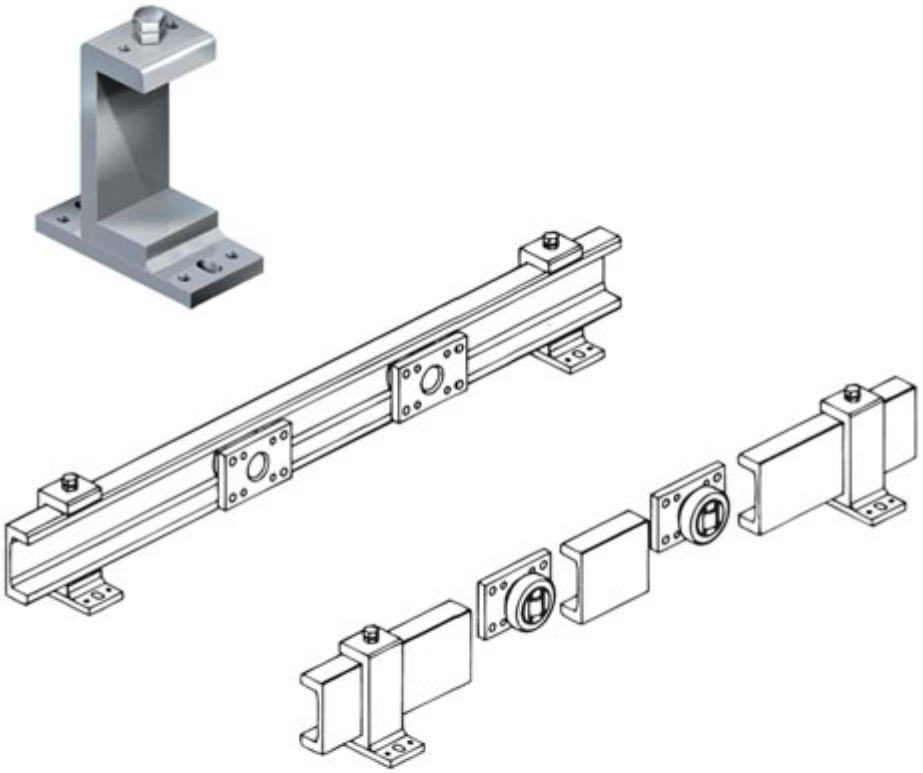

Technické rozměry **Upínací příruba KF 4**

H	B	L	S	J	e	g	t	a1	b1	d1	d2	d3	e1	M	Váha kg
201,5	80	160	15	159,0	44,4	71,2	19,4	130	60	6	13	18	35,6	M 12x35	5,20

H = Výška svorky profilu, **B** = Šířka svorky příruby, **L** = Délka svorky příruby, **S** = Síla montážní příruby, **g** = Šířka svorky profilu, **t** = Síla svorky profilu, **a1** = Průměr otvoru čepu, **b1** = Průměr otvoru čepu, **d1** = Průměr otvoru čepu, **d2** = Šířka otvoru s drážkou, **d3** = Délka otvoru s drážkou, **e1** = Průměr otvoru čepu, **M** = Závit

copyright © 2026 by WINKEL GmbH | 75428 Illingen | Am Illinger Eck 7
Telefon: +49 7042-8250-0 | Fax: +49 7042-23 888 | komponentenanfrage@winkel.de