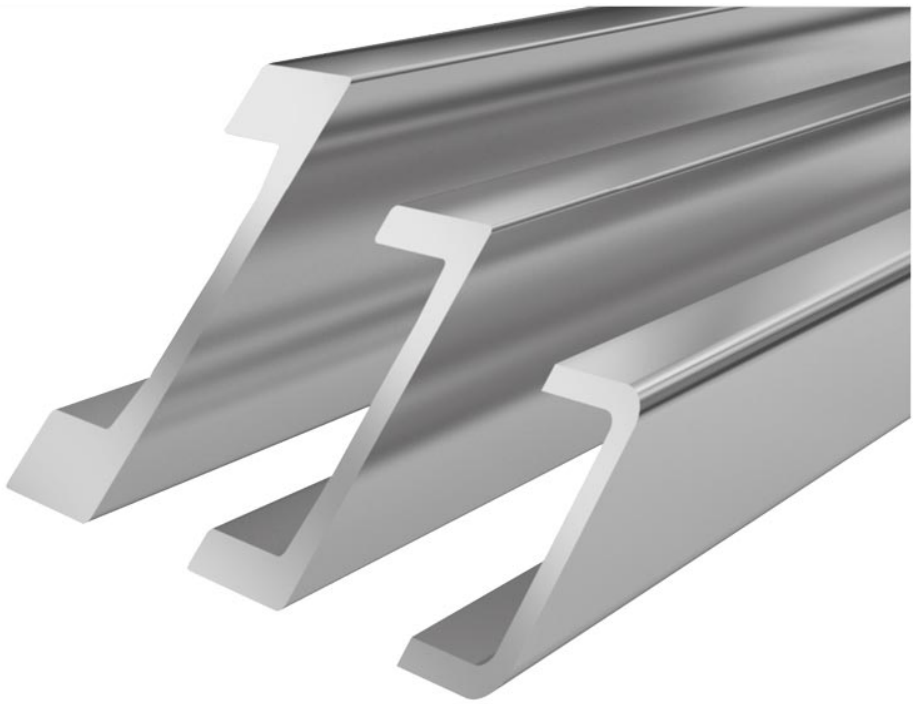

## Materiálu zaručeny Standard U-profile **Standard 3 NbV**

- Hot rolled profile in sandblasted version.
- Profil je vyroben z vysoce kvalitní oceli S450 J2 mod.
- Vyšší zátěžová kapacita s novými sériemi NbV
- Production-related straightness ± 1,0 mm/meter.
- This profile is availiable as fine straightened style on request (± 0,3 mm per meter)
- $L_{max}$ = maximální délka 12m

## Technický výkres **Standard 3 NbV**

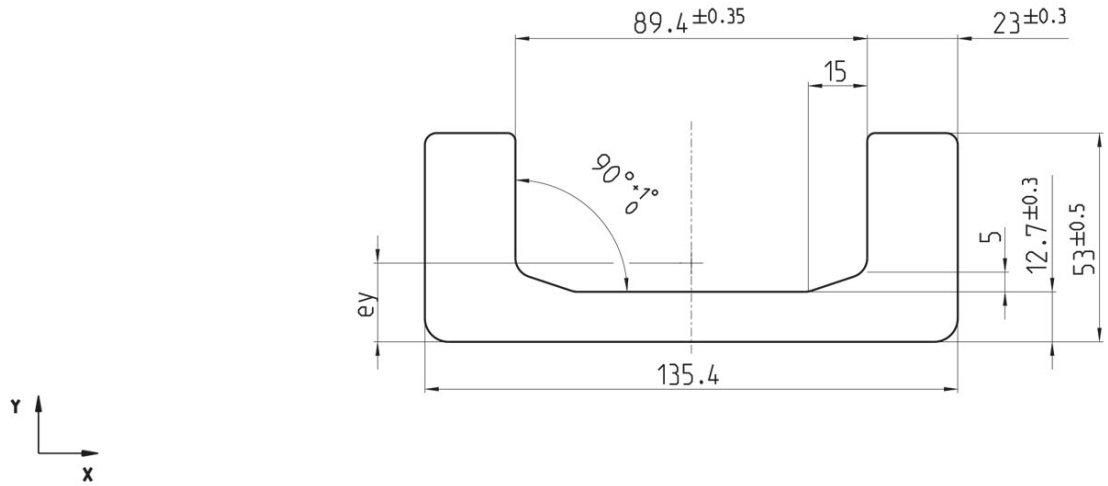


*Přímost pro jemné přímé profily je ± 0,3 mm na metr. Standardně ± 1,0 mm/metr.

copyright © 2026 by WINKEL GmbH | 75428 Illingen | Am Illinger Eck 7
Telefon: +49 7042-8250-0 | Fax: +49 7042-23 888 | komponentenanfrage@winkel.de

## Momenty odporu **Standard 3 NbV**

| Číslo produktu | m kg/m | A cm² | Ix cm⁴ | Wx cm³ | Iy cm⁴ | Wy cm³ | ey cm | $L_{max}$ in m |
|---|---|---|---|---|---|---|---|---|
| 113.013.000 | 28,6 | 36,20 | 89,20 | 27,10 | 860,40 | 127,10 | 2,00 | 12 |

**m** = hmota, **A** = povrch, **Ix** = moment povrchu, **Wx** = moment odporu, **Iy** = moment povrchu, **Wy** = moment odporu , **ey** = měření vzdálenosti úhlu y , $L_{max}$ = maximální délka

## WINKEL U-profily s o 30% vyšší nosností

- Vyšší nosnost při stejných rozměrech díky použití profilů z oceli S450 J2 mod.
- Možnost použití menších velikostí (cenová výhoda)
- Vyšší odolnost proti opotřebení a deformaci

## Srovnání S355 J2 – S450 J2 mod.

Poznámka: Mez kluzu 1 platí pro přírubové tloušťky < 20 mm, mez kluzu 2 platí pro přírubové tloušťky > 20 mm.

Díky mikrolegování vanadem a/nebo niobem má ocel S450J2 mod. výrazně vyšší mez pevnosti a kluzu a jemnozrnnější strukturu než běžná ocel S355 J2. V důsledku toho a díky přísnějšímu omezení prvků P a S vykazuje tato ocel vyšší odolnost proti lámavému lomu. S tím souvisí i vyšší plošný tlak, jak je znázorněno v následujícím grafu.

### Srovnání nosnosti radiálních ložisek:




copyright © 2026 by WINKEL GmbH | 75428 Illingen | Am Illinger Eck 7
Telefon: +49 7042-8250-0 | Fax: +49 7042-23 888 | komponentenanfrage@winkel.de

**Instruktážní video**

Jemné rovnání do U profilů




copyright © 2026 by WINKEL GmbH | 75428 Illingen | Am Illinger Eck 7
Telefon: +49 7042-8250-0 | Fax: +49 7042-23 888 | komponentenanfrage@winkel.de

# Matching Clampflange: **KF 3**

## Produkt č. 290.006.000

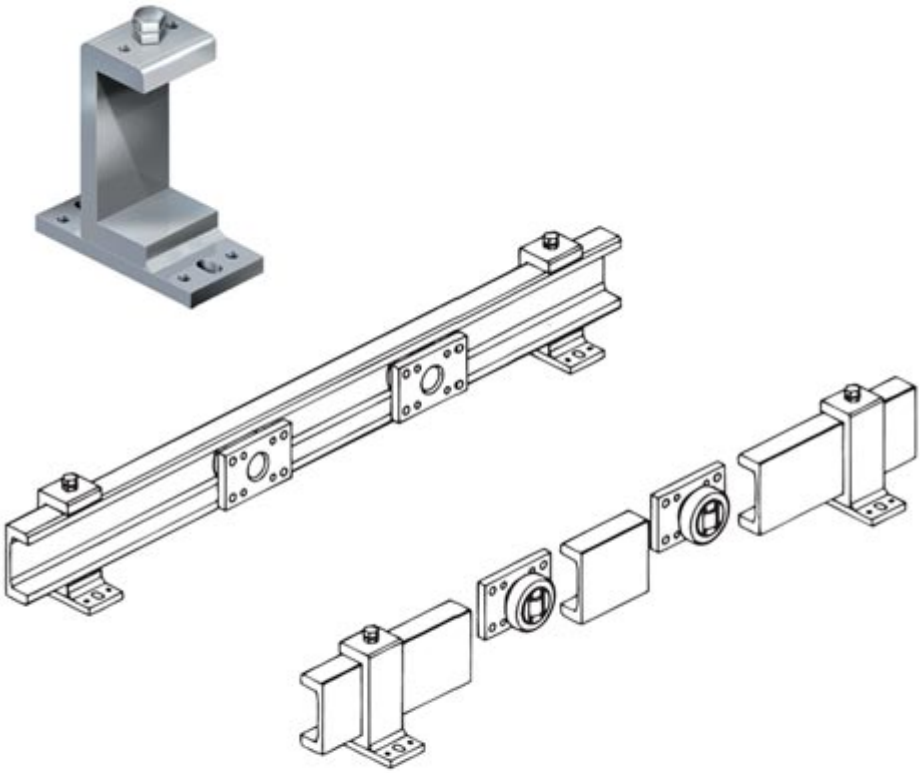

## Technické rozměry **Upínací příruba KF 3**

| H | B | L | S | J | e | g | t | a1 | b1 | d1 | d2 | d3 | e1 | M | Váha kg |
|---|---|---|---|---|---|---|---|---|---|---|---|---|---|---|---|
| 175,0 | 80 | 160 | 15 | 137,5 | 46,9 | 66,2 | 16,2 | 130 | 60 | 6 | 13 | 18 | 33,1 | M 12x35 | 4,30 |

**H** = Výška svorky profilu, **B** = Šířka svorky příruby, **L** = Délka svorky příruby, **S** = Síla montážní příruby, **g** = Šířka svorky profilu, **t** = Síla svorky profilu, **a1** = Průměr otvoru čepu, **b1** = Průměr otvoru čepu, **d1** = Průměr otvoru čepu, **d2** = Šířka otvoru s drážkou, **d3** = Délka otvoru s drážkou, **e1** = Průměr otvoru čepu, **M** = Závit

copyright © 2026 by WINKEL GmbH | 75428 Illingen | Am Illinger Eck 7
Telefon: +49 7042-8250-0 | Fax: +49 7042-23 888 | komponentenanfrage@winkel.de