

Materiálu zaručeny Typ PG 4 NbV

- Profil je vyroben z vysoce kvalitní oceli S450 J2 mod.
- Profil pískovaný a jemně rovnaný ± 0,3 mm / bm
- Vyšší zátěžová kapacita s novými sériemi NbV
- L_{max} = maximální délka 12m

Technický výkres **PG 4 NbV**

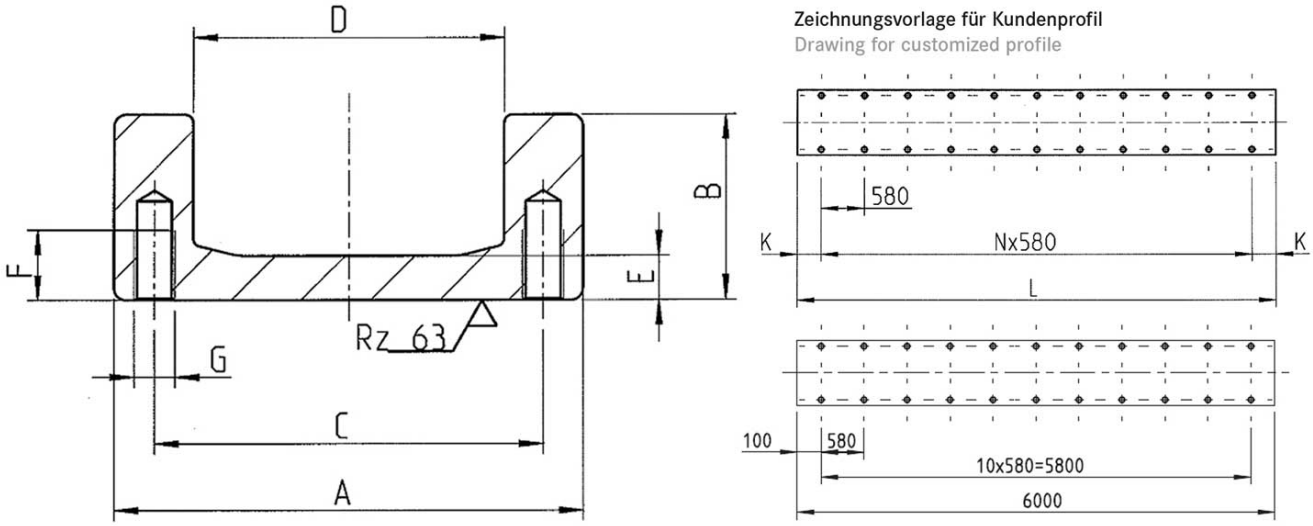

copyright © 2026 by WINKEL GmbH | 75428 Illingen | Am Illinger Eck 7
Telefon: +49 7042-8250-0 | Fax: +49 7042-23 888 | komponentenanfrage@winkel.de



Rozměry **PG 4 NbV**

A $^{+1.8}_{-1.7}$ [mm]	B ± 1.5 [mm]	C [mm]	D ± 0.5 [mm]	E [mm]	F [mm]	G	L_{max} in m
157,2	59,0	134,6	108,4	11,8	20,0	M12	12

A = Celková výška ± tolerance ±, **B** = Celková šířka ± tolerance, **C** = Šířka axiálního ložiska, **D** = Rozměr komory ložiska ± tolerance, **E** = Šířka pásu, **F** = Hloubka otvoru se závitem, **G** = Závit, L_{max} = maximální délka

Momenty odporu **PG 4 NbV**

Číslo produktu	m kg/m	A cm²	Ix cm⁴	Wx cm³	Iy cm⁴	Wy cm³	ey cm
113.021.004	32,5	45,50	148,70	38,40	1.480,20	188,30	2,20

m = hmota, **A** = povrch, **Ix** = moment povrchu, **Wx** = moment odporu, **Iy** = moment povrchu, **Wy** = moment odporu , **ey** = měření vzdálenosti úhlu y

copyright © 2026 by WINKEL GmbH | 75428 Illingen | Am Illinger Eck 7
Telefon: +49 7042-8250-0 | Fax: +49 7042-23 888 | komponentenanfrage@winkel.de