

Materiálu zaručeny Typ PG 3 NbV

- Profil je vyroben z vysoce kvalitní oceli S450 J2 mod.
- Profil pískovaný a jemně rovnaný ± 0,3 mm / bm
- Vyšší zátěžová kapacita s novými sériemi NbV
- L_{max} = maximální délka 12m

Technický výkres **PG 3 NbV**

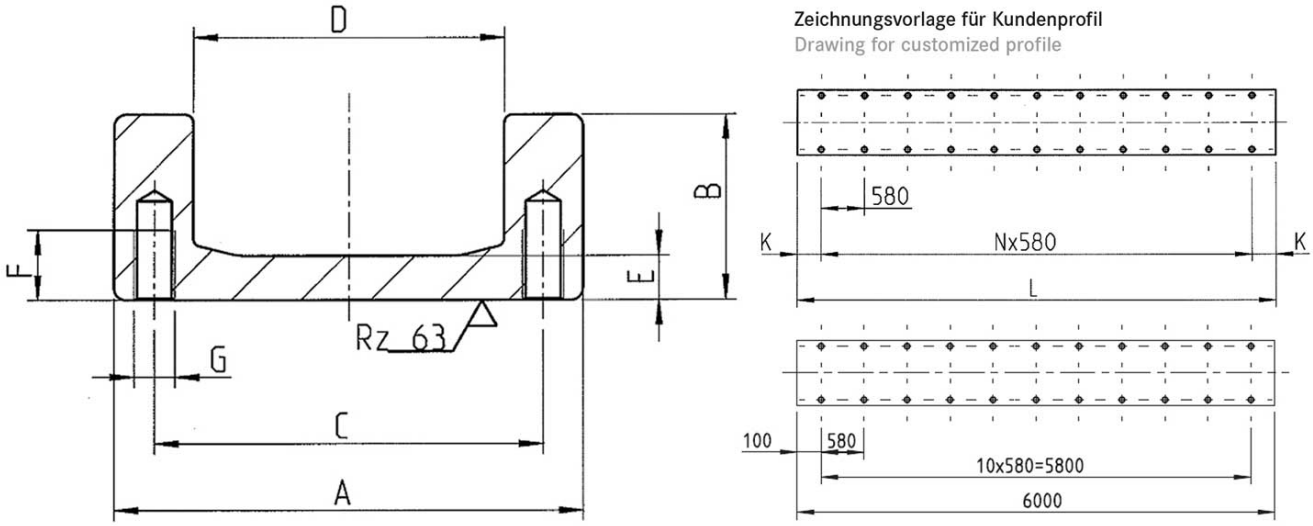

copyright © 2026 by WINKEL GmbH | 75428 Illingen | Am Illinger Eck 7
Telefon: +49 7042-8250-0 | Fax: +49 7042-23 888 | komponentenanfrage@winkel.de



Rozměry **PG 3 NbV**

A ± 1.75 [mm]	B ± 1.5 [mm]	C [mm]	D ± 0.35 [mm]	E [mm]	F [mm]	G	L_{max} in m
135,4	51,0	114,2	89,4	10,7	20,0	M12	12

A = Celková výška ± tolerance ±, **B** = Celková šířka ± tolerance, **C** = Šířka axiálního ložiska, **D** = Rozměr komory ložiska ± tolerance, **E** = Šířka pásu, **F** = Hloubka otvoru se závitem, **G** = Závit, L_{max} = maximální délka

Momenty odporu **PG 3 NbV**

Číslo produktu	m kg/m	A cm²	Ix cm⁴	Wx cm³	Iy cm⁴	Wy cm³	ey cm
113.021.003	26,2	36,20	89,20	27,10	860,40	127,10	2,00

m = hmota, **A** = povrch, **Ix** = moment povrchu, **Wx** = moment odporu, **Iy** = moment povrchu, **Wy** = moment odporu , **ey** = měření vzdálenosti úhlu y

copyright © 2026 by WINKEL GmbH | 75428 Illingen | Am Illinger Eck 7
Telefon: +49 7042-8250-0 | Fax: +49 7042-23 888 | komponentenanfrage@winkel.de