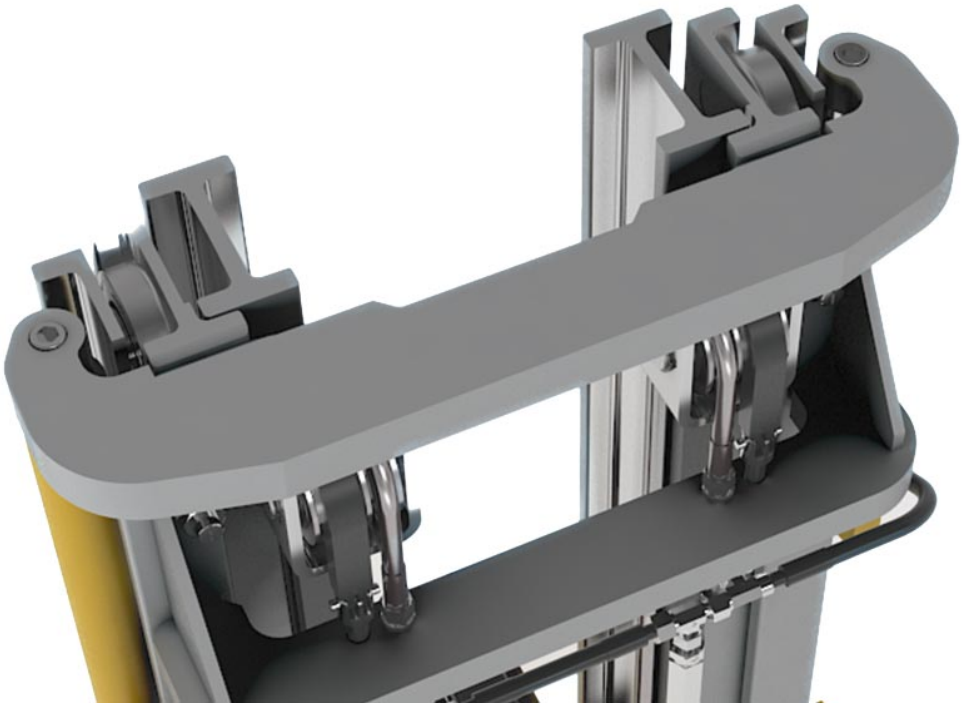

Materiálu zaručeny Typ 3353 NbV

- Všechny profily jsou vyrobeny z vysoce kvalitní oceli S450 J2 mod., L_{max} = 12m
- Profily ve frézovaném provedení
- Production-related straightness ± 1,0 mm/meter
- Vyšší zátěžová kapacita s novými sériemi NbV
- This profile is availiable as fine straightened style on request (± 0,3 mm per meter)

Technický výkres **3353 NbV**

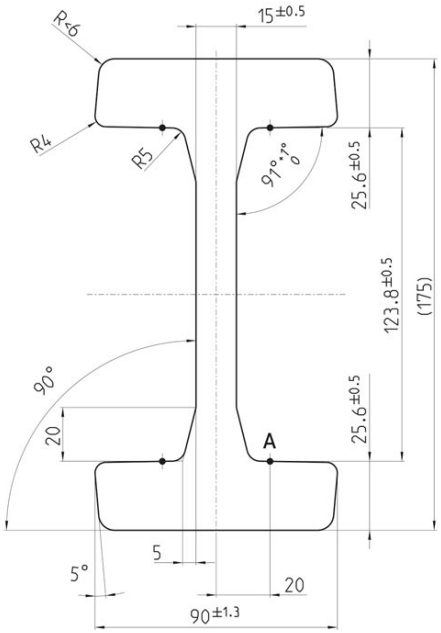



Measuring point A

copyright © 2026 by WINKEL GmbH | 75428 Illingen | Am Illinger Eck 7
Telefon: +49 7042-8250-0 | Fax: +49 7042-23 888 | komponentenanfrage@winkel.de



Momenty odporu **3353 NbV**

Číslo produktu	m kg/m	A cm²	Ix cm⁴	Wx cm³	Iy cm⁴	Wy cm³	L_{max} in m
112.006.000	51,4	65,40	2.817,10	322,00	291,20	64,70	12

m = hmota, **A** = povrch, **Ix** = moment povrchu, **Wx** = moment odporu, **Iy** = moment povrchu, **Wy** = moment odporu , L_{max} = maximální délka

Instruktážní video

Jemné rovnání do U profilů



copyright © 2026 by WINKEL GmbH | 75428 Illingen | Am Illinger Eck 7
Telefon: +49 7042-8250-0 | Fax: +49 7042-23 888 | komponentenanfrage@winkel.de