

材料特性 型号 PG 4 NbV

- 型材由优质钢材 S450 J2 型制成。
- 型材喷砂和精矫直 ± 0.3 毫米/米
- 新型NbV-系列，载荷量高
- $L_{最大}$ = 最大长度 12m

技术图纸 **PG 4 NbV**

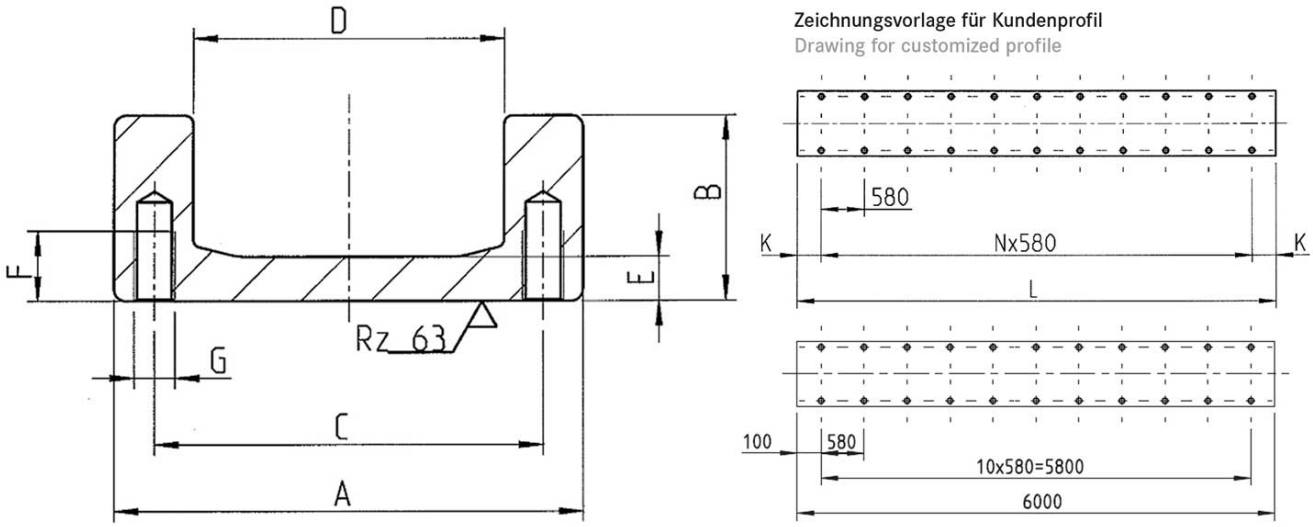

copyright © 2026 by WINKEL GmbH | 75428 Illingen | Am Illinger Eck 7
Telefon: +49 7042-8250-0 | Fax: +49 7042-23 888 | komponentenanfrage@winkel.de



尺寸 PG 4 NbV

A $^{+1.8}_{-1.7}$ [mm]	B ± 1.5 [mm]	C [mm]	D ± 0.5 [mm]	E [mm]	F [mm]	G	L_{max} in m
157.2	59.0	134.6	108.4	11.8	20.0	M12	12

A = 总高度±容积, **B** = 总宽度±通行费, **C** = 宽度滚子推力轴承, **D** = 辊筒截面尺寸 ± 轴重, **E** = 条形宽度, **F** = 螺纹孔深度, **G** = 螺纹, $L_{最大}$ = 最大长度

抵抗时刻 PG 4 NbV

部件号	m kg/m	A cm^2	lx cm^4	Wx cm^3	ly cm^4	Wy cm^3	ey cm
113.021.004	32.5	45.50	148.70	38.40	1.480.20	188.30	2.20

m = 质量, **A** = 表面, **Ix** = 表面力矩, **Wx** = 抵抗时刻, **Iy** = 表面力矩, **Wy** = 抵抗时刻 , **ey** = Y 角距離

copyright © 2026 by WINKEL GmbH | 75428 Illingen | Am Illinger Eck 7
Telefon: +49 7042-8250-0 | Fax: +49 7042-23 888 | komponentenanfrage@winkel.de