

材料特性 型号 PG-PR 0 NbV

- 型材由优质钢材 S450 J2 型制成。
- 型材喷砂和精矫直 ± 0.3 毫米/米
- 轴承与型材之间的最小间隙
- 新型NbV-系列，载荷量高
- $L_{最大}$ = 最大长度 12m

技术图纸 **PG-PR 0 NbV**

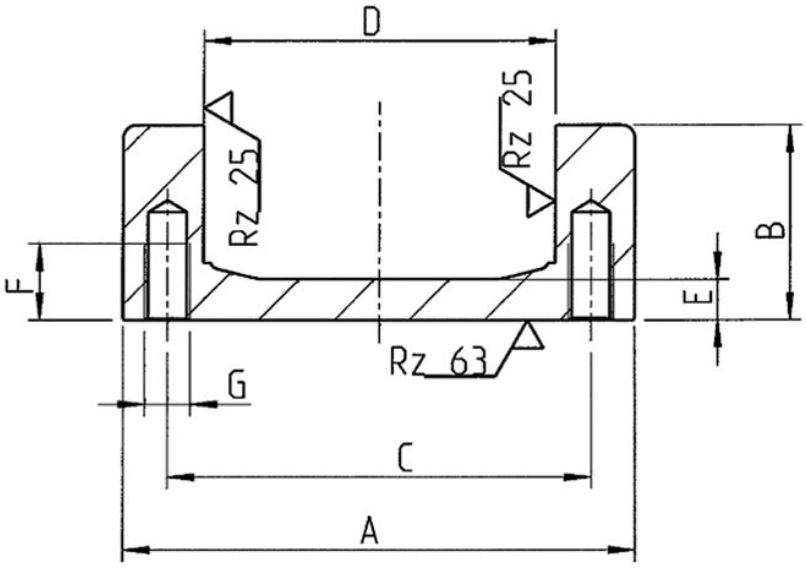

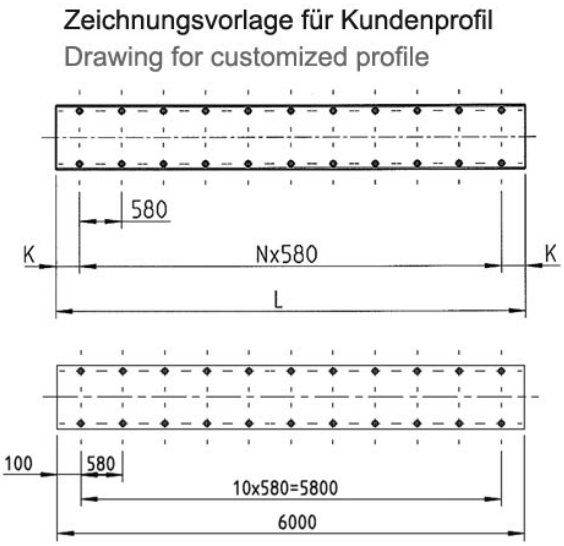

copyright © 2026 by WINKEL GmbH | 75428 Illingen | Am Illinger Eck 7
Telefon: +49 7042-8250-0 | Fax: +49 7042-23 888 | komponentenanfrage@winkel.de



尺寸 PG-PR 0 NbV

A $^{+2}_{-1}$ [mm]	B ± 1.5 [mm]	C [mm]	D ± 0.15 [mm]	E [mm]	F [mm]	G	L_{max} in m
86.7	35.0	75.8	65.0	6.0	15.0	M8	12

A = 总高度±容积, **B** = 总宽度±通行费, **C** = 宽度滚子推力轴承, **D** = 辊筒截面尺寸 ± 轴重, **E** = 条形宽度, **F** = 螺纹孔深度, **G** = 螺纹, $L_{最大}$ = 最大长度

copyright © 2026 by WINKEL GmbH | 75428 Illingen | Am Illinger Eck 7
Telefon: +49 7042-8250-0 | Fax: +49 7042-23 888 | komponentenanfrage@winkel.de