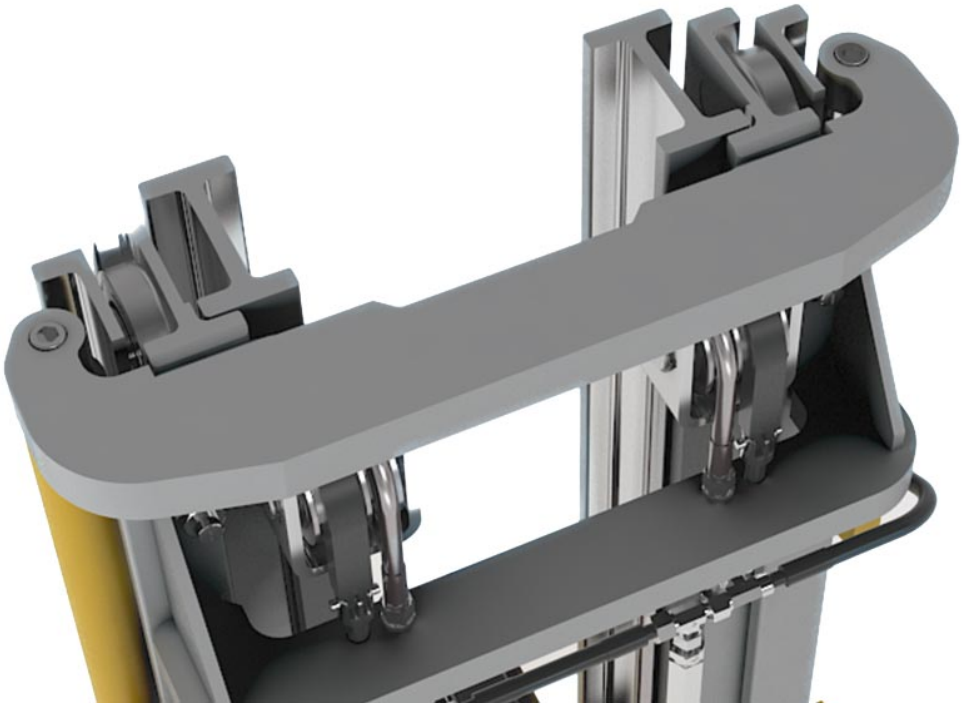

材料特性 型号 3353 NbV

- 所有导轨都由优质钢S450 J2级别制成, 长度$_{最大}$ 等于１２米
- 磨光型材
- 生产相关的直线度 ± 1,0 mm/米
- 新型NbV-系列，载荷量高
- 此型材可根据请求提供精密矫直版本 (± 0,3 mm/m)。

技术图纸 **3353 NbV**

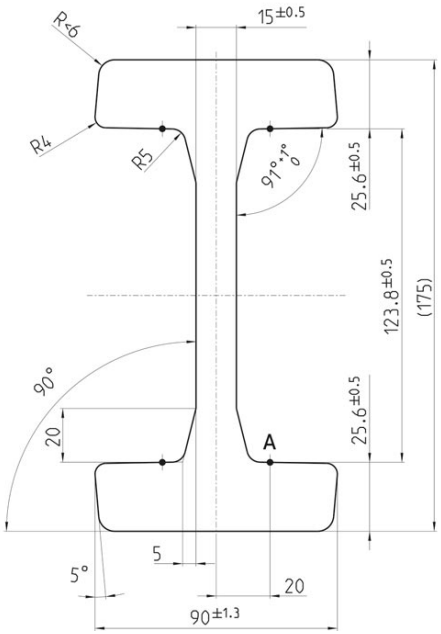



测量点 A

copyright © 2026 by WINKEL GmbH | 75428 Illingen | Am Illinger Eck 7
Telefon: +49 7042-8250-0 | Fax: +49 7042-23 888 | komponentenanfrage@winkel.de



抵抗时刻 3353 NbV

部件号	m kg/m	A cm^2	lx cm^4	Wx cm^3	ly cm^4	Wy cm^3	L_{max} in m
112.006.000	51.4	65.40	2.817.10	322.00	291.20	64.70	12

m = 质量, **A** = 表面, **Ix** = 表面力矩, **Wx** = 抵抗时刻, **Iy** = 表面力矩, **Wy** = 抵抗时刻 , $L_{最大}$ = 最大长度

操作视频
标准NbV导轨 校直U型导轨



copyright © 2026 by WINKEL GmbH | 75428 Illingen | Am Illinger Eck 7
Telefon: +49 7042-8250-0 | Fax: +49 7042-23 888 | komponentenanfrage@winkel.de