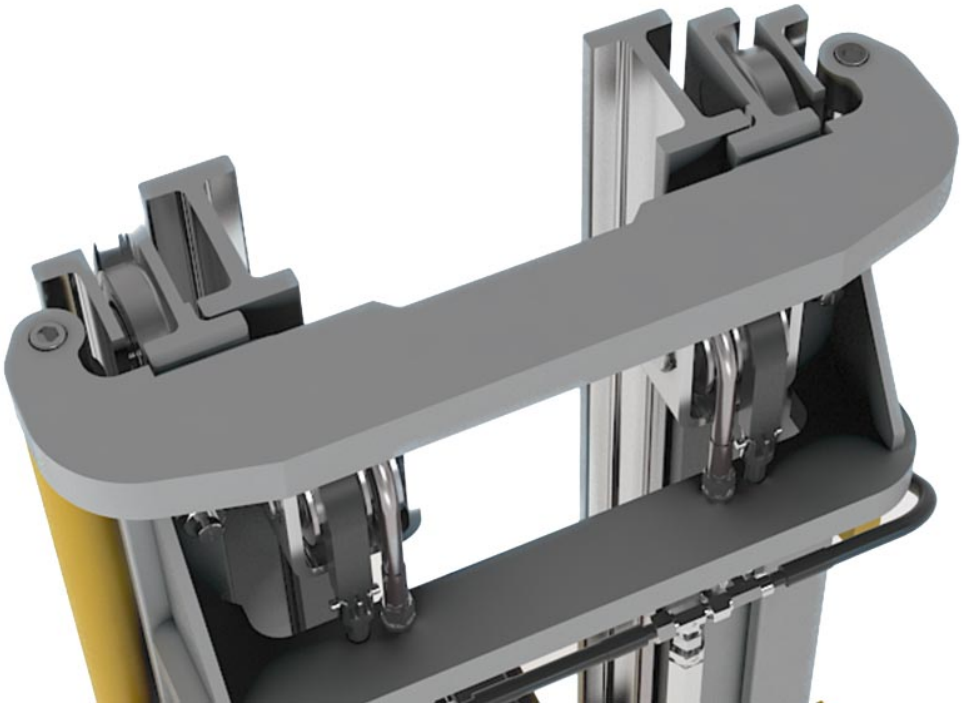

## 材料特性 型号 3020 NbV

- 所有导轨都由优质钢S450 J2级别制成, 长度$_{最大}$ 等于１２米
- 磨光型材
- 生产相关的直线度 ± 1,0 mm/米
- 新型NbV-系列，载荷量高
- 此型材可根据请求提供精密矫直版本 (± 0,3 mm/m)。

## 技术图纸 **3020 NbV**

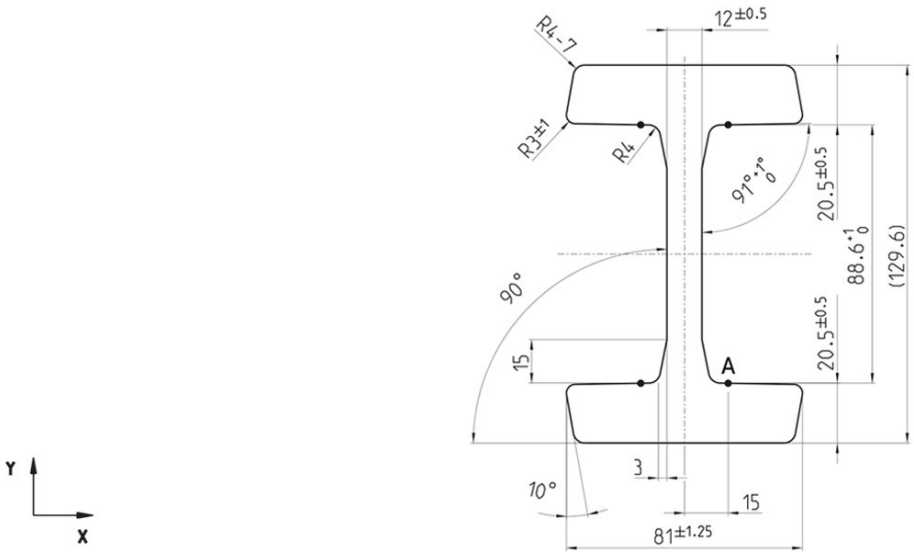


测量点 A

copyright © 2026 by WINKEL GmbH | 75428 Illingen | Am Illinger Eck 7
Telefon: +49 7042-8250-0 | Fax: +49 7042-23 888 | komponentenanfrage@winkel.de



## 抵抗时刻 3020 NbV

| 部件号 | m kg/m | A $cm^2$ | lx $cm^4$ | Wx $cm^3$ | ly $cm^4$ | Wy $cm^3$ | $L_{max}$ in m |
|---|---|---|---|---|---|---|---|
| 112.003.000 | 34.0 | 43.40 | 1.040.30 | 160.50 | 163.00 | 40.20 | 12 |

**m** = 质量, **A** = 表面, **Ix** = 表面力矩, **Wx** = 抵抗时刻, **Iy** = 表面力矩, **Wy** = 抵抗时刻 , $L_{最大}$ = 最大长度

**操作视频**
标准NbV导轨 校直U型导轨




copyright © 2026 by WINKEL GmbH | 75428 Illingen | Am Illinger Eck 7
Telefon: +49 7042-8250-0 | Fax: +49 7042-23 888 | komponentenanfrage@winkel.de